COMPAGNIA PORTUALE s.r.l.
A SOCIO UNICO

Roll trailer

ROLL TRAILER 65 T

MATRICOLA INTERNA:	**RTR 01**
S/N :	10264D-41-1
DATA ACQUISTO:	17/03/1998
ANNO DI COSTRUZIONE	1998
FORNITORE:	GAUSSIN SA BP 1 - 11 RUE DU 47ème R.A. 70400 HERICOURT - FRANCIA
PORTATA:	65.000 Kg
PESO VUOTO:	11.000 Kg.
DIMENSIONI:	
lunghezza complessiva	18.610 mm
lunghezza	16.000 mm
larghezza	3.400 mm
altezza	800 mm
altezza PIN	1.350 mm
Pneumatici:	
8 Cuschion (559x406)	22x16x16

CARGO SOLUTIONS

ALLEGATO III Dichiarazione CE di conformità per le macchine.

(Direttiva 89/392/CEE)

Il fabbricante : **Buiscar Cargo Solutions B.V.**
Indirizzo : De Limiet 18
4131 NR Vianen

Dichiara con la presente che:

prodotto : **Buiscar High Duty Skeletal BumbCar**
modello : **HD 60 BC – 45 ft.**
secondo il disegno : 1502212A d.d. 29-11-2004

Numero di serie : 900152, 900153, 900154, 900155, 900156, 900157, 900158, 900159, 900160, 900161

soddisfa le disposizioni della Direttiva concernente il ravvicinamento delle legislazioni degli Stati membri relative alle macchine sulle macchine (direttiva 89/392/CEE, con le modifiche più recenti), e la legislazione nazionale di attuazione della direttiva,

e dichiara inoltre che

sono state applicate le (parti delle) norme armonizzate seguenti

NEN-EN 292-1	Sicurezza delle macchine, concetti di base.
NEN-EN 292-2	Sicurezza delle macchine, concetti di base.
NEN-EN 294	Sicurezza delle macchine, distanze di sicurezza.
NEN-EN 349	Sicurezza delle macchine, distanze minime.
NEN-EN 811	Sicurezza delle macchine, distanze di sicurezza.
NEN-EN 982	Sicurezza delle macchine, impianto idraulico.
NEN-EN 983	Sicurezza delle macchine, impianto pneumatico.
NEN-EN 1050	Sicurezza delle macchine, valutazione dei rischi.

sono state utilizzate le (parti delle) norme e specifiche tecniche nazionali seguenti

DIN 18.800 T1	Stahlbauten, Bemessung und Konstruktion.
NEN fascicolo 1	Norme per la costruzione delle macchine.

H. van Vuren
Direttore

Redatto a Vianen, Febbraio 2005

Buiscar Cargo Solutions B.V. Skeletal-trailer Page: 19

SKELETAL-TRAILER 60T

MATRICOLA INTERNA:	**RTR 43**
TIPO:	**HD 60 BC - 45 FT.**
S/N :	900276
DATA ACQUISTO:	2011
DATA ARRIVO MONFALCONE	04/05/2011
ANNO DI COSTRUZIONE	2004
FORNITORE:	BUISCAR CARGO SOLUTIONS B.V. DE LIMIET, 18 4131 NR VIANEN - NEDERLAND
PORTATA:	60.000 Kg.
PESO VUOTO:	7.600 Kg.
Carico su ralla	MAX 25.600 Kg.
Carico su assali	MAX 42.000 Kg.
Sporgenza posteriore	2.400 mm
Velocità MAX a pieno carico	20 Km/ora
a vuoto	30 Km/ora
DIMENSIONI:	
lunghezza complessiva	13.900 mm
larghezza	2.830 mm
altezza	1.850 mm ± 15 mm.
altezza di aggancio	1.220 mm ± 15 mm.
altezza di carico	1.520 mm ± 15 mm.
Pneumatici:	nr.8 (295/80-R22,5)
Cerchi spessore	11 mm

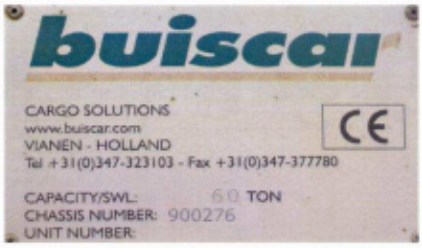

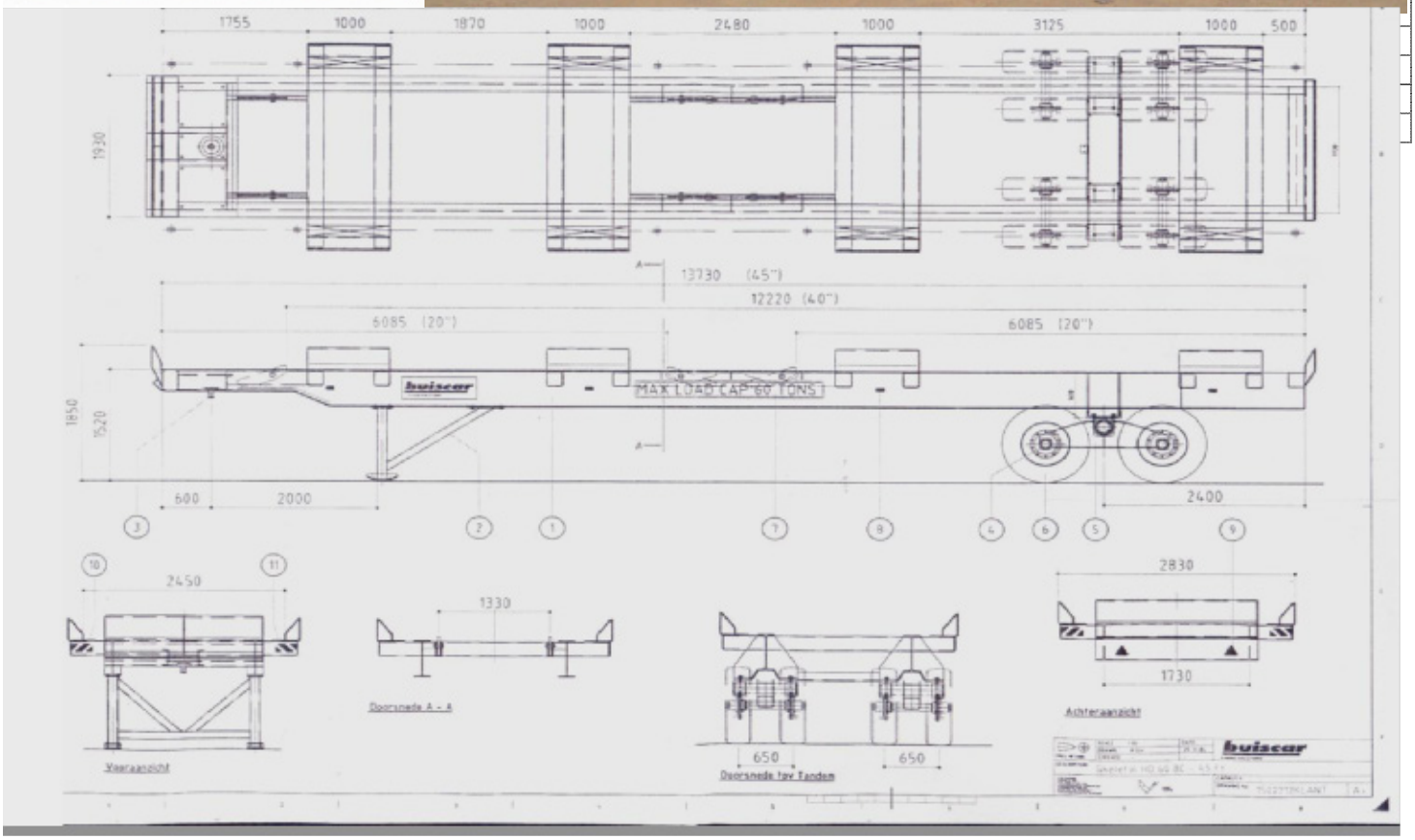

CARGO SOLUTIONS

ALLEGATO III Dichiarazione CE di conformità per le macchine.

(Direttiva 89/392/CEE)

Il fabbricante : **Buiscar Cargo Solutions B.V.**
Indirizzo : De Limiet 18
4131 NR Vianen

Dichiara con la presente che:

prodotto : **Buiscar High Duty Skeletal BumbCar**
modello : **HD 60 BC – 45 ft.**
secondo il disegno : 1502212A d.d. 29-11-2004

Numero di serie : 900152, 900153, 900154, 900155, 900156, 900157, 900158, 900159, 900160, 900161

soddisfa le disposizioni della Direttiva concernente il ravvicinamento delle legislazioni degli Stati membri relative alle macchine sulle macchine (direttiva 89/392/CEE, con le modifiche più recenti), e la legislazione nazionale di attuazione della direttiva,

e dichiara inoltre che

sono state applicate le (parti delle) norme armonizzate seguenti

NEN-EN 292-1	Sicurezza delle macchine, concetti di base.
NEN-EN 292-2	Sicurezza delle macchine, concetti di base.
NEN-EN 294	Sicurezza delle macchine, distanze di sicurezza.
NEN-EN 349	Sicurezza delle macchine, distanze minime.
NEN-EN 811	Sicurezza delle macchine, distanze di sicurezza.
NEN-EN 982	Sicurezza delle macchine, impianto idraulico.
NEN-EN 983	Sicurezza delle macchine, impianto pneumatico.
NEN-EN 1050	Sicurezza delle macchine, valutazione dei rischi.

sono state utilizzate le (parti delle) norme e specifiche tecniche nazionali seguenti

DIN 18.800 T1	Stahlbauten, Bemessung und Konstruktion.
NEN fascicolo 1	Norme per la costruzione delle macchine.

H. van Vuren
Direttore

Redatto a Vianen, Febbraio 2005

Buiscar Cargo Solutions B.V. Skeletal-trailer Page: 19

SKELETAL-TRAILER 60T

MATRICOLA INTERNA:	**RTR 42**
TIPO:	**HD 60 BC - 45 FT.**
S/N :	900275
DATA ACQUISTO:	2011
DATA ARRIVO MONFALCONE	27/04/2011
ANNO DI COSTRUZIONE	2004
FORNITORE:	BUISCAR CARGO SOLUTIONS B.V. DE LIMIET, 18 4131 NR VIANEN - NEDERLAND
PORTATA:	60.000 Kg.
PESO VUOTO:	7.600 Kg.
Carico su ralla	MAX 25.600 Kg.
Carico su assali	MAX 42.000 Kg.
Sporgenza posteriore	2.400 mm
Velocità MAX a pieno carico	20 Km/ora
a vuoto	30 Km/ora
DIMENSIONI:	
lunghezza complessiva	13.900 mm
larghezza	2.830 mm
altezza	1.850 mm ± 15 mm.
altezza di aggancio	1.220 mm ± 15 mm.
altezza di carico	1.520 mm ± 15 mm.
Pneumatici:	nr.8 (295/80-R22,5)
Cerchi spessore	11 mm

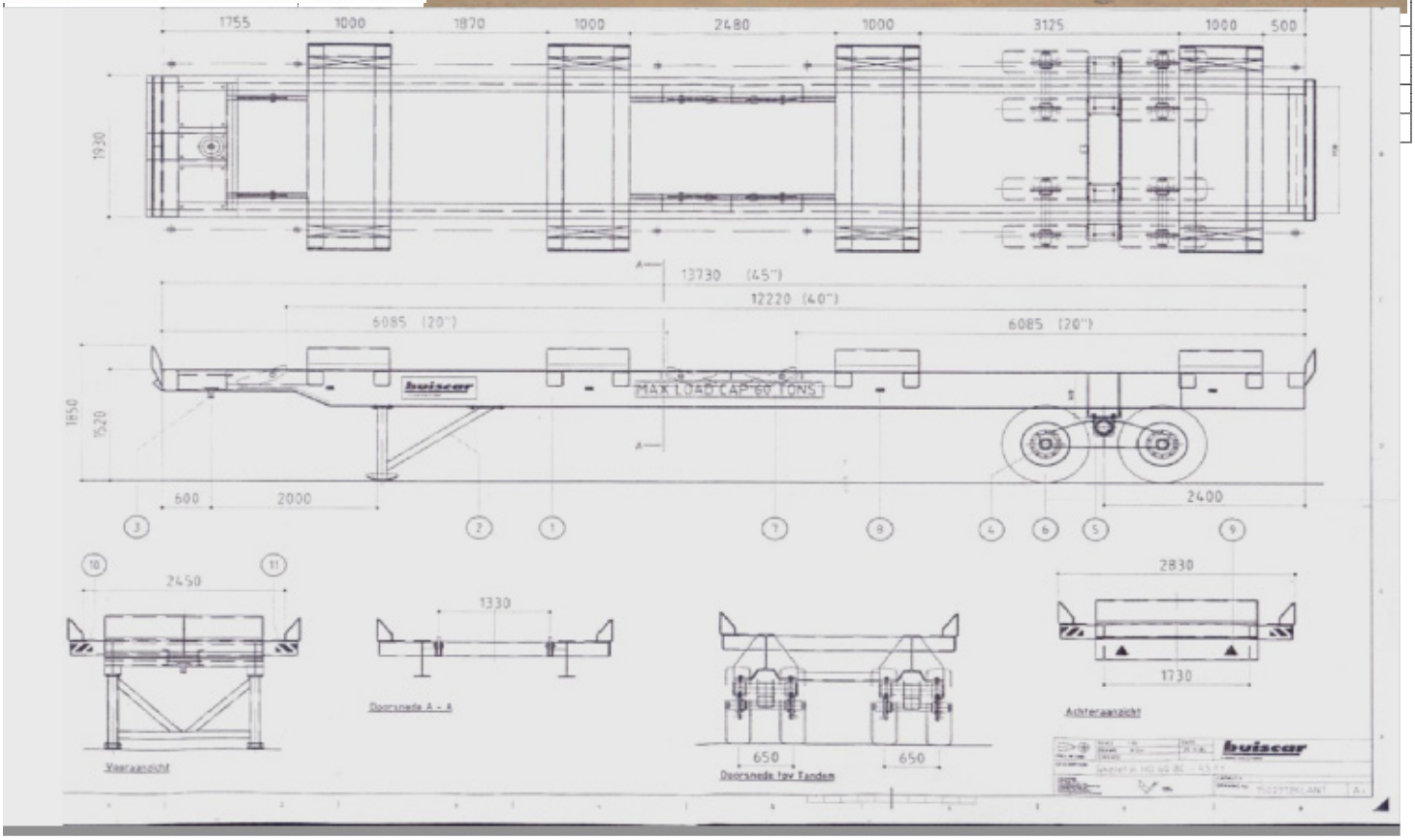

CARGO SOLUTIONS

ALLEGATO III Dichiarazione CE di conformità per le macchine.

(Direttiva 89/392/CEE)

Il fabbricante : **Buiscar Cargo Solutions B.V.**
Indirizzo : De Limiet 18
4131 NR Vianen

Dichiara con la presente che:

prodotto : **Buiscar High Duty Skeletal BumbCar**
modello : **HD 60 BC – 45 ft.**
secondo il disegno : 1502212A d.d. 29-11-2004

Numero di serie : 900152, 900153, 900154, 900155, 900156, 900157, 900158, 900159, 900160, 900161

soddisfa le disposizioni della Direttiva concernente il ravvicinamento delle legislazioni degli Stati membri relative alle macchine sulle macchine (direttiva 89/392/CEE, con le modifiche più recenti), e la legislazione nazionale di attuazione della direttiva,

e dichiara inoltre che

sono state applicate le (parti delle) norme armonizzate seguenti

NEN-EN 292-1	Sicurezza delle macchine, concetti di base.
NEN-EN 292-2	Sicurezza delle macchine, concetti di base.
NEN-EN 294	Sicurezza delle macchine, distanze di sicurezza.
NEN-EN 349	Sicurezza delle macchine, distanze minime.
NEN-EN 811	Sicurezza delle macchine, distanze di sicurezza.
NEN-EN 982	Sicurezza delle macchine, impianto idraulico.
NEN-EN 983	Sicurezza delle macchine, impianto pneumatico.
NEN-EN 1050	Sicurezza delle macchine, valutazione dei rischi.

sono state utilizzate le (parti delle) norme e specifiche tecniche nazionali seguenti

DIN 18.800 T1	Stahlbauten, Bemessung und Konstruktion.
NEN fascicolo 1	Norme per la costruzione delle macchine.

H. van Vuren
Direttore

Redatto a Vianen, Febbraio 2005

Buiscar Cargo Solutions B.V. Skeletal-trailer Page: 19

SKELETAL-TRAILER 60T

MATRICOLA INTERNA:	**RTR 41**
TIPO:	**HD 60 BC - 45 FT.**
S/N :	900274
DATA ACQUISTO:	2011
DATA ARRIVO MONFALCONE	04/05/2011
ANNO DI COSTRUZIONE	2004
FORNITORE:	BUISCAR CARGO SOLUTIONS B.V. DE LIMIET, 18 4131 NR VIANEN - NEDERLAND
PORTATA:	60.000 Kg.
PESO VUOTO:	7.600 Kg.
Carico su ralla	MAX 25.600 Kg.
Carico su assali	MAX 42.000 Kg.
Sporgenza posteriore	2.400 mm
Velocità MAX a pieno carico	20 Km/ora
a vuoto	30 Km/ora
DIMENSIONI:	
lunghezza complessiva	13.900 mm
larghezza	2.830 mm
altezza	1.850 mm ± 15 mm.
altezza di aggancio	1.220 mm ± 15 mm.
altezza di carico	1.520 mm ± 15 mm.
Pneumatici:	nr.8 (295/80-R22,5)
Cerchi spessore	11 mm

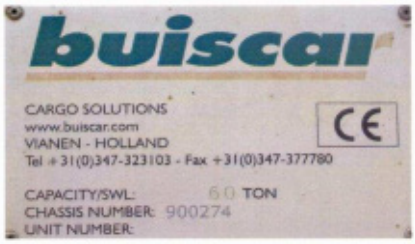

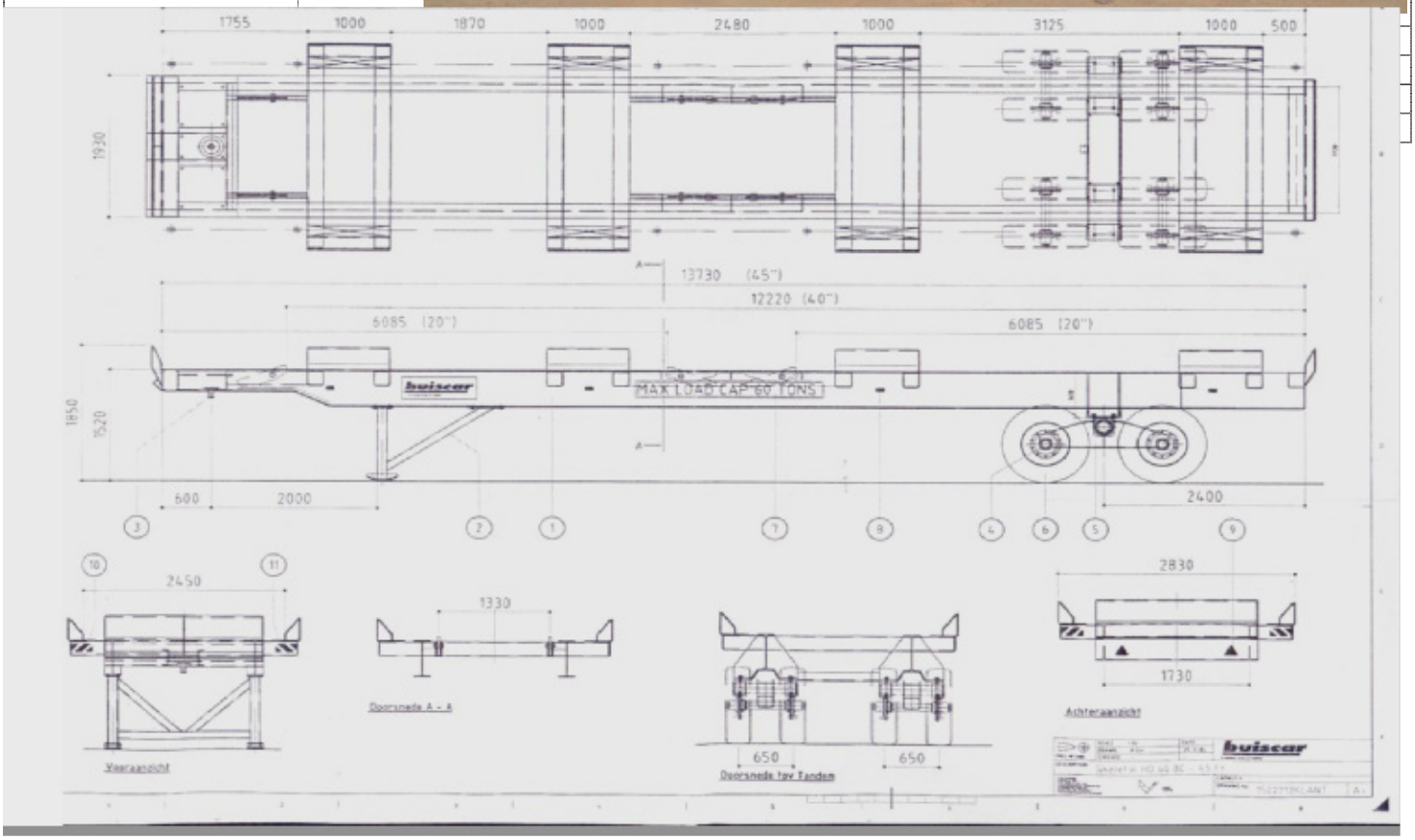

CARGO SOLUTIONS

ALLEGATO III Dichiarazione CE di conformità per le macchine.

(Direttiva 89/392/CEE)

Il fabbricante : **Buiscar Cargo Solutions B.V.**
Indirizzo : De Limiet 18
4131 NR Vianen

Dichiara con la presente che:

prodotto : **Buiscar High Duty Skeletal BumbCar**
modello : **HD 60 BC – 45 ft.**
secondo il disegno : 1502212A d.d. 29-11-2004

Numero di serie : 900152, 900153, 900154, 900155, 900156, 900157, 900158, 900159, 900160, 900161

soddisfa le disposizioni della Direttiva concernente il ravvicinamento delle legislazioni degli Stati membri relative alle macchine sulle macchine (direttiva 89/392/CEE, con le modifiche più recenti), e la legislazione nazionale di attuazione della direttiva,

e dichiara inoltre che

sono state applicate le (parti delle) norme armonizzate seguenti

NEN-EN 292-1	Sicurezza delle macchine, concetti di base.
NEN-EN 292-2	Sicurezza delle macchine, concetti di base.
NEN-EN 294	Sicurezza delle macchine, distanze di sicurezza.
NEN-EN 349	Sicurezza delle macchine, distanze minime.
NEN-EN 811	Sicurezza delle macchine, distanze di sicurezza.
NEN-EN 982	Sicurezza delle macchine, impianto idraulico.
NEN-EN 983	Sicurezza delle macchine, impianto pneumatico.
NEN-EN 1050	Sicurezza delle macchine, valutazione dei rischi.

sono state utilizzate le (parti delle) norme e specifiche tecniche nazionali seguenti

DIN 18.800 T1	Stahlbauten, Bemessung und Konstruktion.
NEN fascicolo 1	Norme per la costruzione delle macchine.

H. van Vuren
Direttore

Redatto a Vianen, Febbraio 2005

Buiscar Cargo Solutions B.V. Skeletal-trailer Page: 19

SKELETAL-TRAILER 60T

MATRICOLA INTERNA:	**RTR 40**
TIPO:	**HD 60 BC - 45 FT.**
S/N :	900273
DATA ACQUISTO:	2011
DATA ARRIVO MONFALCONE	10/05/2011
ANNO DI COSTRUZIONE	2004
FORNITORE:	BUISCAR CARGO SOLUTIONS B.V. DE LIMIET, 18 4131 NR VIANEN - NEDERLAND
PORTATA:	60.000 Kg.
PESO VUOTO:	7.600 Kg.
Carico su ralla	MAX 25.600 Kg.
Carico su assali	MAX 42.000 Kg.
Sporgenza posteriore	2.400 mm
Velocità MAX a pieno carico	20 Km/ora
a vuoto	30 Km/ora
DIMENSIONI:	
lunghezza complessiva	13.900 mm
larghezza	2.830 mm
altezza	1.850 mm ± 15 mm.
altezza di aggancio	1.220 mm ± 15 mm.
altezza di carico	1.520 mm ± 15 mm.
Pneumatici:	nr.8 (295/80-R22,5)
Cerchi spessore	11 mm

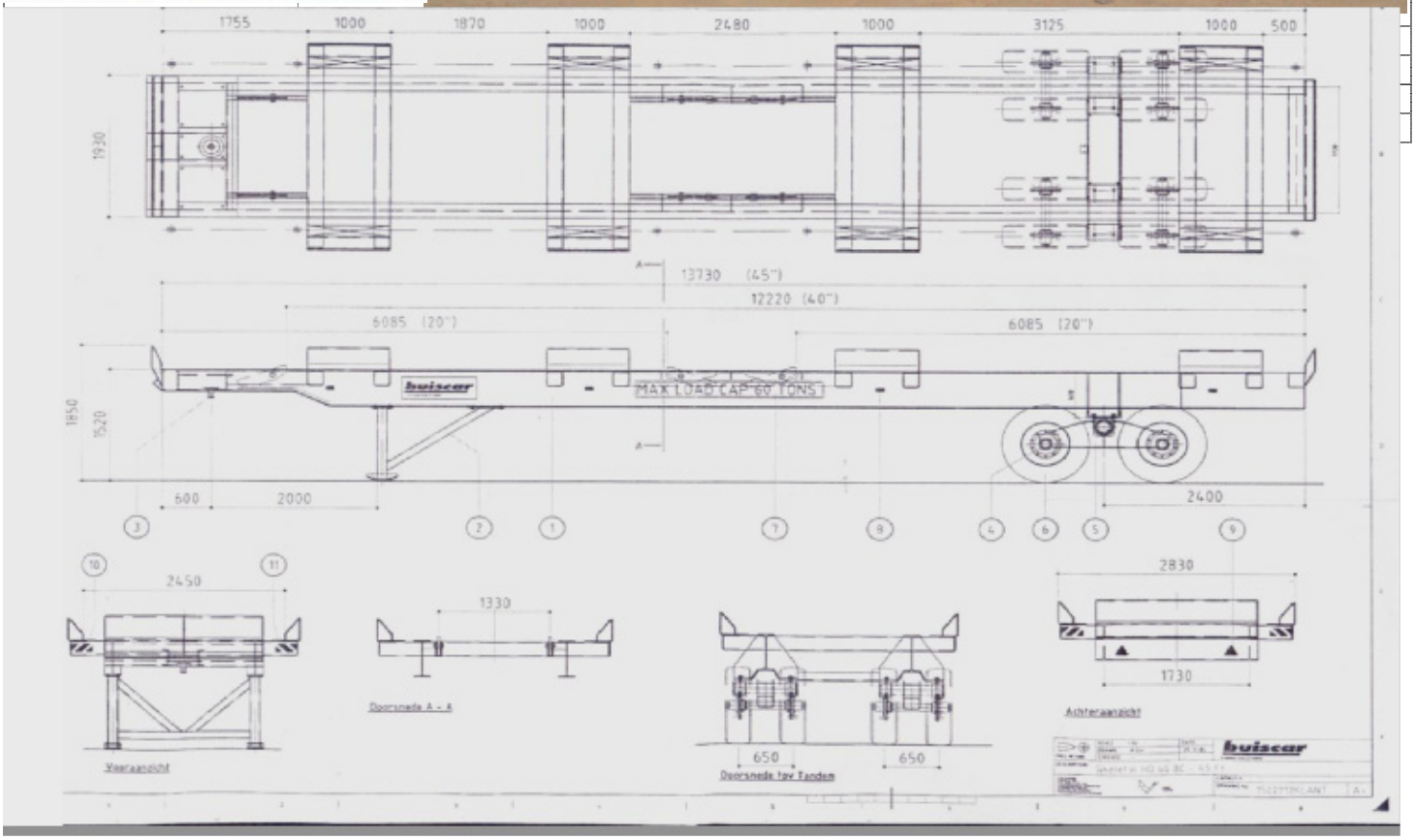

CARGO SOLUTIONS

ALLEGATO III Dichiarazione CE di conformità per le macchine.

(Direttiva 89/392/CEE)

Il fabbricante : **Buiscar Cargo Solutions B.V.**
Indirizzo : De Limiet 18
4131 NR Vianen

Dichiara con la presente che:

prodotto : **Buiscar High Duty Skeletal BumbCar**
modello : **HD 60 BC – 45 ft.**
secondo il disegno : 1502212A d.d. 29-11-2004

Numero di serie : 900152, 900153, 900154, 900155, 900156, 900157, 900158, 900159, 900160, 900161

soddisfa le disposizioni della Direttiva concernente il ravvicinamento delle legislazioni degli Stati membri relative alle macchine sulle macchine (direttiva 89/392/CEE, con le modifiche più recenti), e la legislazione nazionale di attuazione della direttiva,

e dichiara inoltre che

sono state applicate le (parti delle) norme armonizzate seguenti

NEN-EN 292-1	Sicurezza delle macchine, concetti di base.
NEN-EN 292-2	Sicurezza delle macchine, concetti di base.
NEN-EN 294	Sicurezza delle macchine, distanze di sicurezza.
NEN-EN 349	Sicurezza delle macchine, distanze minime.
NEN-EN 811	Sicurezza delle macchine, distanze di sicurezza.
NEN-EN 982	Sicurezza delle macchine, impianto idraulico.
NEN-EN 983	Sicurezza delle macchine, impianto pneumatico.
NEN-EN 1050	Sicurezza delle macchine, valutazione dei rischi.

sono state utilizzate le (parti delle) norme e specifiche tecniche nazionali seguenti

DIN 18.800 T1	Stahlbauten, Bemessung und Konstruktion.
NEN fascicolo 1	Norme per la costruzione delle macchine.

H. van Vuren
Direttore

Redatto a Vianen, Febbraio 2005

Buiscar Cargo Solutions B.V. Skeletal-trailer Page: 19

SKELETAL-TRAILER 60T	
MATRICOLA INTERNA:	**RTR 39**
TIPO:	**HD 60 BC - 45 FT.**
S/N :	900272
DATA ACQUISTO:	2011
DATA ARRIVO MONFALCONE	18/05/2011
ANNO DI COSTRUZIONE	2004
FORNITORE:	BUISCAR CARGO SOLUTIONS B.V. DE LIMIET, 18 4131 NR VIANEN - NEDERLAND
PORTATA:	60.000 Kg.
PESO VUOTO:	7.600 Kg.
Carico su ralla	MAX 25.600 Kg.
Carico su assali	MAX 42.000 Kg.
Sporgenza posteriore	2.400 mm
Velocità MAX a pieno carico	20 Km/ora
a vuoto	30 Km/ora
DIMENSIONI:	
lunghezza complessiva	13.900 mm
larghezza	2.830 mm
altezza	1.850 mm ± 15 mm.
altezza di aggancio	1.220 mm ± 15 mm.
altezza di carico	1.520 mm ± 15 mm.
Pneumatici:	nr.8 (295/80-R22,5)
Cerchi spessore	11 mm

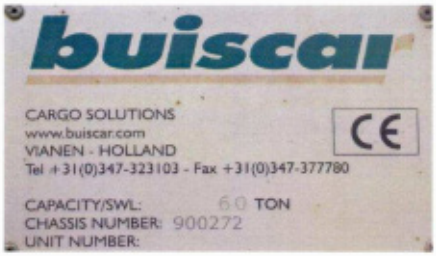

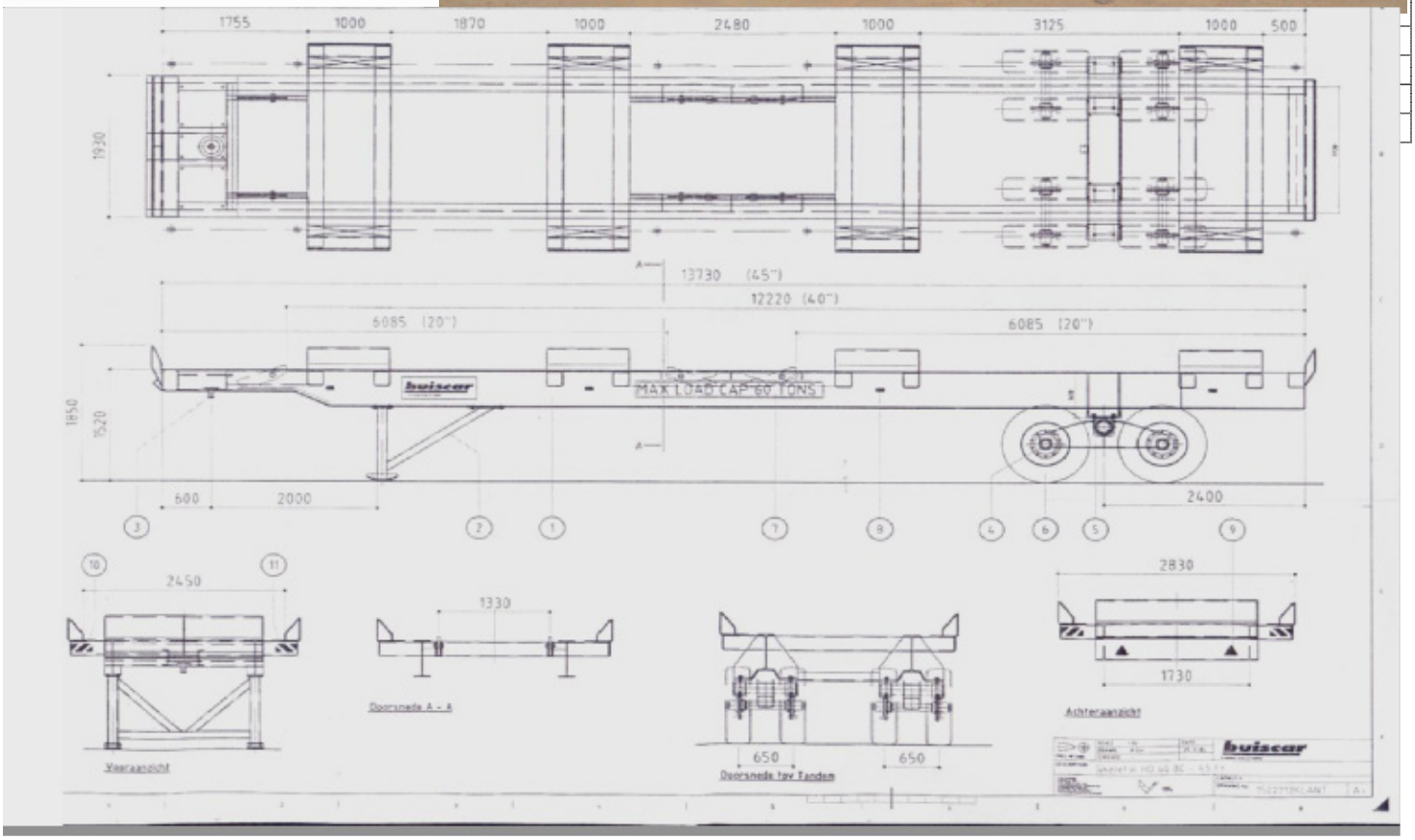

CARGO SOLUTIONS

ALLEGATO III Dichiarazione CE di conformità per le macchine.

(Direttiva 89/392/CEE)

Il fabbricante : **Buiscar Cargo Solutions B.V.**
Indirizzo : De Limiet 18
4131 NR Vianen

Dichiara con la presente che:

prodotto : **Buiscar High Duty Skeletal BumbCar**
modello : **HD 60 BC – 45 ft.**
secondo il disegno : 1502212A d.d. 29-11-2004

Numero di serie : 900152, 900153, 900154, 900155, 900156, 900157, 900158, 900159, 900160, 900161

soddisfa le disposizioni della Direttiva concernente il ravvicinamento delle legislazioni degli Stati membri relative alle macchine sulle macchine (direttiva 89/392/CEE, con le modifiche più recenti), e la legislazione nazionale di attuazione della direttiva,

e dichiara inoltre che

sono state applicate le (parti delle) norme armonizzate seguenti

NEN-EN 292-1	Sicurezza delle macchine, concetti di base.
NEN-EN 292-2	Sicurezza delle macchine, concetti di base.
NEN-EN 294	Sicurezza delle macchine, distanze di sicurezza.
NEN-EN 349	Sicurezza delle macchine, distanze minime.
NEN-EN 811	Sicurezza delle macchine, distanze di sicurezza.
NEN-EN 982	Sicurezza delle macchine, impianto idraulico.
NEN-EN 983	Sicurezza delle macchine, impianto pneumatico.
NEN-EN 1050	Sicurezza delle macchine, valutazione dei rischi.

sono state utilizzate le (parti delle) norme e specifiche tecniche nazionali seguenti

DIN 18.800 T1	Stahlbauten, Bemessung und Konstruktion.
NEN fascicolo 1	Norme per la costruzione delle macchine.

H. van Vuren
Direttore

Redatto a Vianen, Febbraio 2005

Buiscar Cargo Solutions B.V. Skeletal-trailer Page: 19

SKELETAL-TRAILER 60T

MATRICOLA INTERNA:	**RTR 38**
TIPO:	**HD 60 BC - 45 FT.**
S/N :	900271
DATA ACQUISTO:	2011
DATA ARRIVO MONFALCONE	27/04/2011
ANNO DI COSTRUZIONE	2004
FORNITORE:	BUISCAR CARGO SOLUTIONS B.V. DE LIMIET, 18 4131 NR VIANEN - NEDERLAND
PORTATA:	60.000 Kg.
PESO VUOTO:	7.600 Kg.
Carico su ralla	MAX 25.600 Kg.
Carico su assali	MAX 42.000 Kg.
Sporgenza posteriore	2.400 mm
Velocità MAX a pieno carico	20 Km/ora
a vuoto	30 Km/ora
DIMENSIONI:	
lunghezza complessiva	13.900 mm
larghezza	2.830 mm
altezza	1.850 mm ± 15 mm.
altezza di aggancio	1.220 mm ± 15 mm.
altezza di carico	1.520 mm ± 15 mm.
Pneumatici:	nr.8 (295/80-R22,5)
Cerchi spessore	11 mm

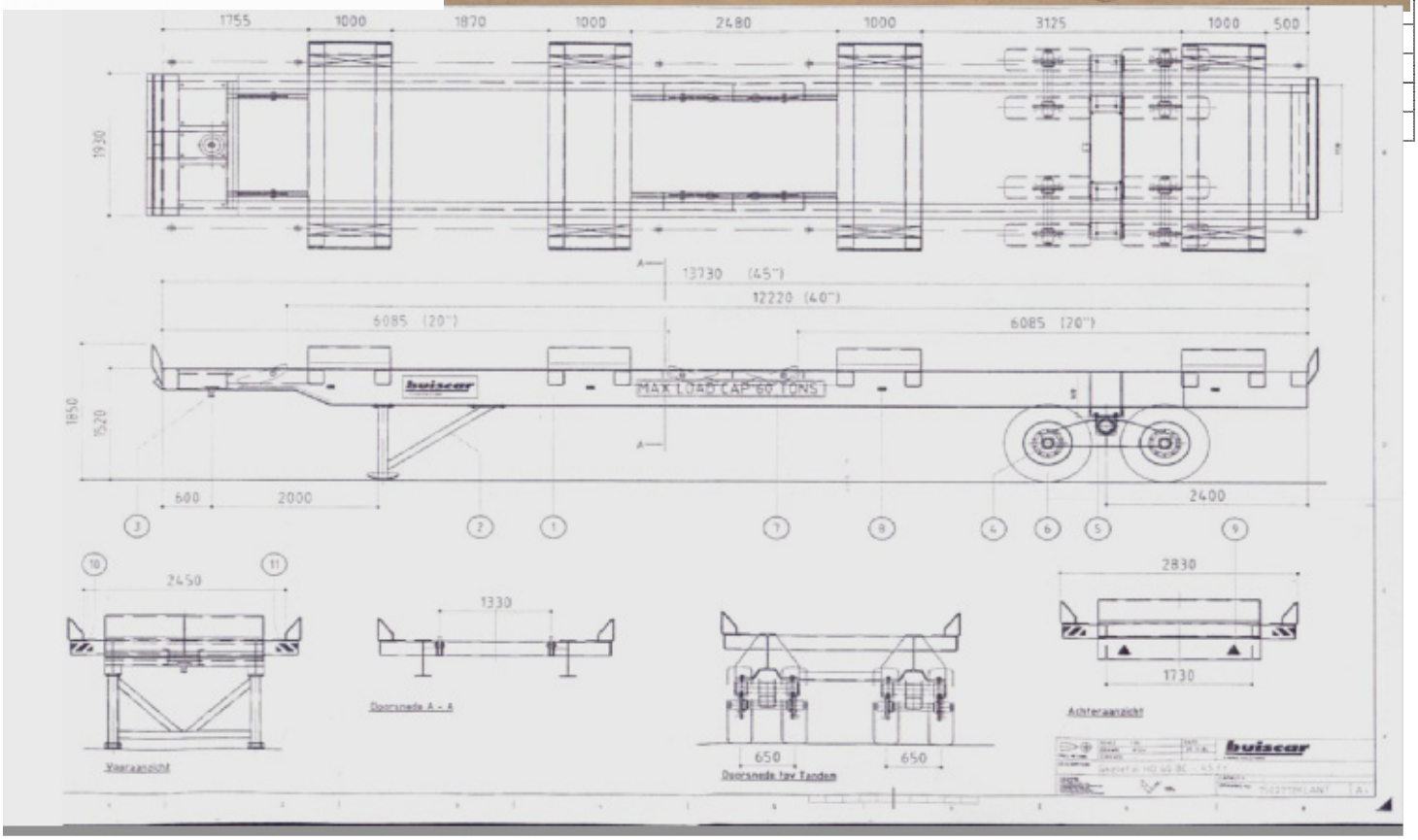

CARGO SOLUTIONS

ALLEGATO III Dichiarazione CE di conformità per le macchine.

(Direttiva 89/392/CEE)

Il fabbricante : **Buiscar Cargo Solutions B.V.**
Indirizzo : De Limiet 18
4131 NR Vianen

Dichiara con la presente che:

prodotto : **Buiscar High Duty Skeletal BumbCar**
modello : **HD 60 BC – 45 ft.**
secondo il disegno : 1502212A d.d. 29-11-2004

Numero di serie : 900152, 900153, 900154, 900155, 900156, 900157, 900158, 900159, 900160, 900161

soddisfa le disposizioni della Direttiva concernente il ravvicinamento delle legislazioni degli Stati membri relative alle macchine sulle macchine (direttiva 89/392/CEE, con le modifiche più recenti), e la legislazione nazionale di attuazione della direttiva,

e dichiara inoltre che

sono state applicate le (parti delle) norme armonizzate seguenti

NEN-EN 292-1	Sicurezza delle macchine, concetti di base.
NEN-EN 292-2	Sicurezza delle macchine, concetti di base.
NEN-EN 294	Sicurezza delle macchine, distanze di sicurezza.
NEN-EN 349	Sicurezza delle macchine, distanze minime.
NEN-EN 811	Sicurezza delle macchine, distanze di sicurezza.
NEN-EN 982	Sicurezza delle macchine, impianto idraulico.
NEN-EN 983	Sicurezza delle macchine, impianto pneumatico.
NEN-EN 1050	Sicurezza delle macchine, valutazione dei rischi.

sono state utilizzate le (parti delle) norme e specifiche tecniche nazionali seguenti

DIN 18.800 T1	Stahlbauten, Bemessung und Konstruktion.
NEN fascicolo 1	Norme per la costruzione delle macchine.

H. van Vuren
Direttore

Redatto a Vianen, Febbraio 2005

Buiscar Cargo Solutions B.V. Skeletal-trailer Page: 19

SKELETAL-TRAILER 60T

MATRICOLA INTERNA:	**RTR 37**
TIPO:	**HD 60 BC - 45 FT.**
S/N :	900161
DATA ACQUISTO:	2011
DATA ARRIVO MONFALCONE	10/05/2011
ANNO DI COSTRUZIONE	2004
FORNITORE:	BUISCAR CARGO SOLUTIONS B.V. DE LIMIET, 18 4131 NR VIANEN - NEDERLAND
PORTATA:	60.000 Kg.
PESO VUOTO:	7.600 Kg.
Carico su ralla	MAX 25.600 Kg.
Carico su assali	MAX 42.000 Kg.
Sporgenza posteriore	2.400 mm
Velocità MAX a pieno carico	20 Km/ora
a vuoto	30 Km/ora
DIMENSIONI:	
lunghezza complessiva	13.900 mm
larghezza	2.830 mm
altezza	1.850 mm ± 15 mm.
altezza di aggancio	1.220 mm ± 15 mm.
altezza di carico	1.520 mm ± 15 mm.
Pneumatici:	nr.8 (295/80-R22,5)
Cerchi spessore	11 mm

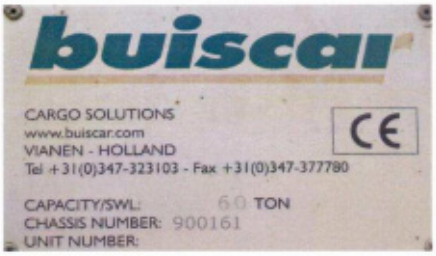

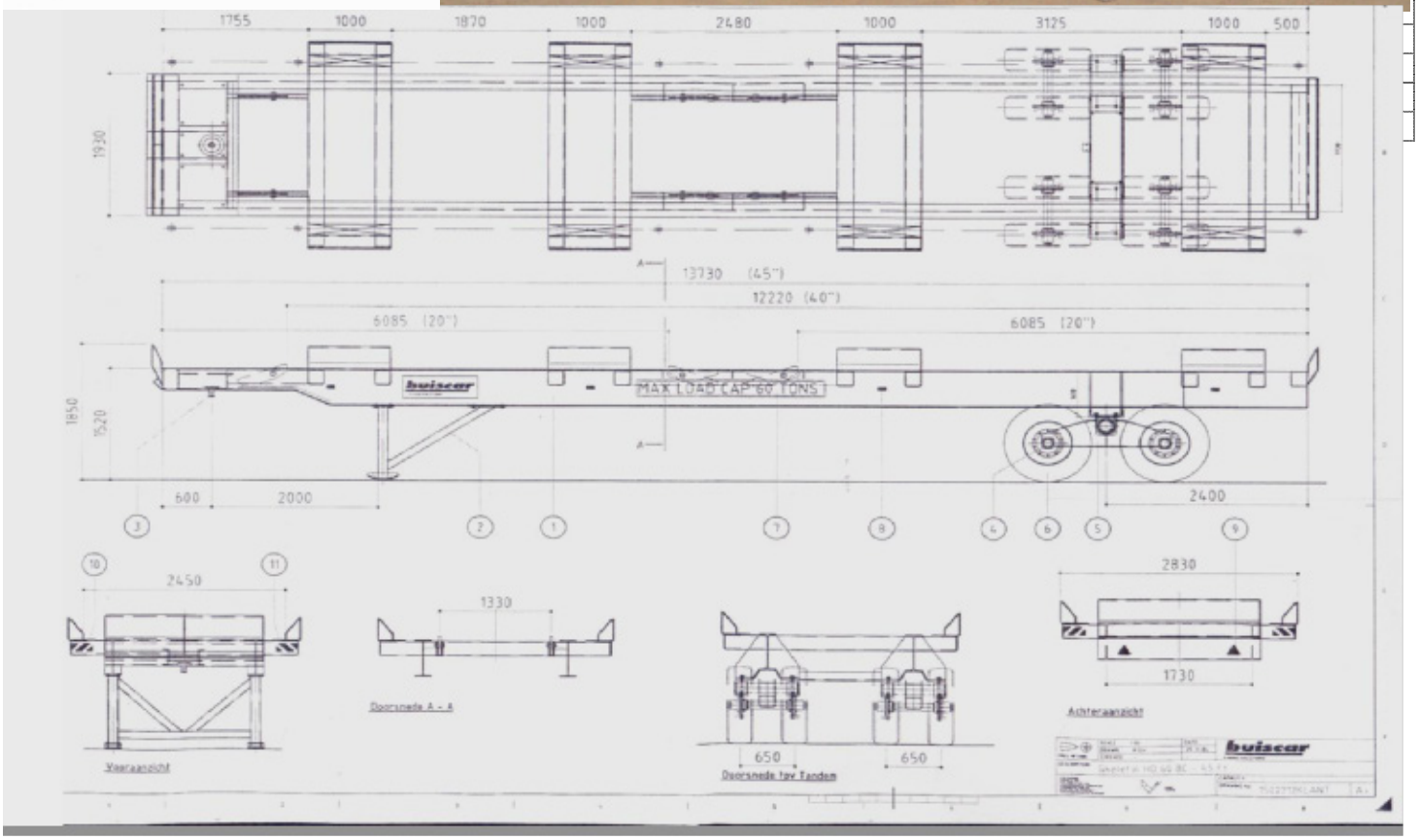

CARGO SOLUTIONS

ALLEGATO III Dichiarazione CE di conformità per le macchine.

(Direttiva 89/392/CEE)

Il fabbricante : **Buiscar Cargo Solutions B.V.**
Indirizzo : De Limiet 18
4131 NR Vianen

Dichiara con la presente che:

prodotto : **Buiscar High Duty Skeletal BumbCar**
modello : **HD 60 BC – 45 ft.**
secondo il disegno : 1502212A d.d. 29-11-2004

Numero di serie : 900152, 900153, 900154, 900155, 900156, 900157, 900158, 900159, 900160, 900161

soddisfa le disposizioni della Direttiva concernente il ravvicinamento delle legislazioni degli Stati membri relative alle macchine sulle macchine (direttiva 89/392/CEE, con le modifiche più recenti), e la legislazione nazionale di attuazione della direttiva,

e dichiara inoltre che

sono state applicate le (parti delle) norme armonizzate seguenti

NEN-EN 292-1	Sicurezza delle macchine, concetti di base.
NEN-EN 292-2	Sicurezza delle macchine, concetti di base.
NEN-EN 294	Sicurezza delle macchine, distanze di sicurezza.
NEN-EN 349	Sicurezza delle macchine, distanze minime.
NEN-EN 811	Sicurezza delle macchine, distanze di sicurezza.
NEN-EN 982	Sicurezza delle macchine, impianto idraulico.
NEN-EN 983	Sicurezza delle macchine, impianto pneumatico.
NEN-EN 1050	Sicurezza delle macchine, valutazione dei rischi.

sono state utilizzate le (parti delle) norme e specifiche tecniche nazionali seguenti

DIN 18.800 T1	Stahlbauten, Bemessung und Konstruktion.
NEN fascicolo 1	Norme per la costruzione delle macchine.

H. van Vuren
Direttore

Redatto a Vianen, Febbraio 2005

Buiscar Cargo Solutions B.V. Skeletal-trailer Page: 19

SKELETAL-TRAILER 60T	
MATRICOLA INTERNA:	**RTR 36**
TIPO:	**HD 60 BC - 45 FT.**
S/N :	900160
DATA ACQUISTO:	2011
DATA ARRIVO MONFALCONE	10/05/2011
ANNO DI COSTRUZIONE	2004
FORNITORE:	BUISCAR CARGO SOLUTIONS B.V. DE LIMIET, 18 4131 NR VIANEN - NEDERLAND
PORTATA:	60.000 Kg.
PESO VUOTO:	7.600 Kg.
Carico su ralla	MAX 25.600 Kg.
Carico su assali	MAX 42.000 Kg.
Sporgenza posteriore	2.400 mm
Velocità MAX a pieno carico	20 Km/ora
a vuoto	30 Km/ora
DIMENSIONI:	
lunghezza complessiva	13.900 mm
larghezza	2.830 mm
altezza	1.850 mm ± 15 mm.
altezza di aggancio	1.220 mm ± 15 mm.
altezza di carico	1.520 mm ± 15 mm.
Pneumatici:	nr.8 (295/80-R22,5)
Cerchi spessore	11 mm

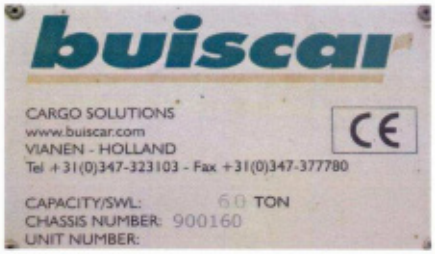

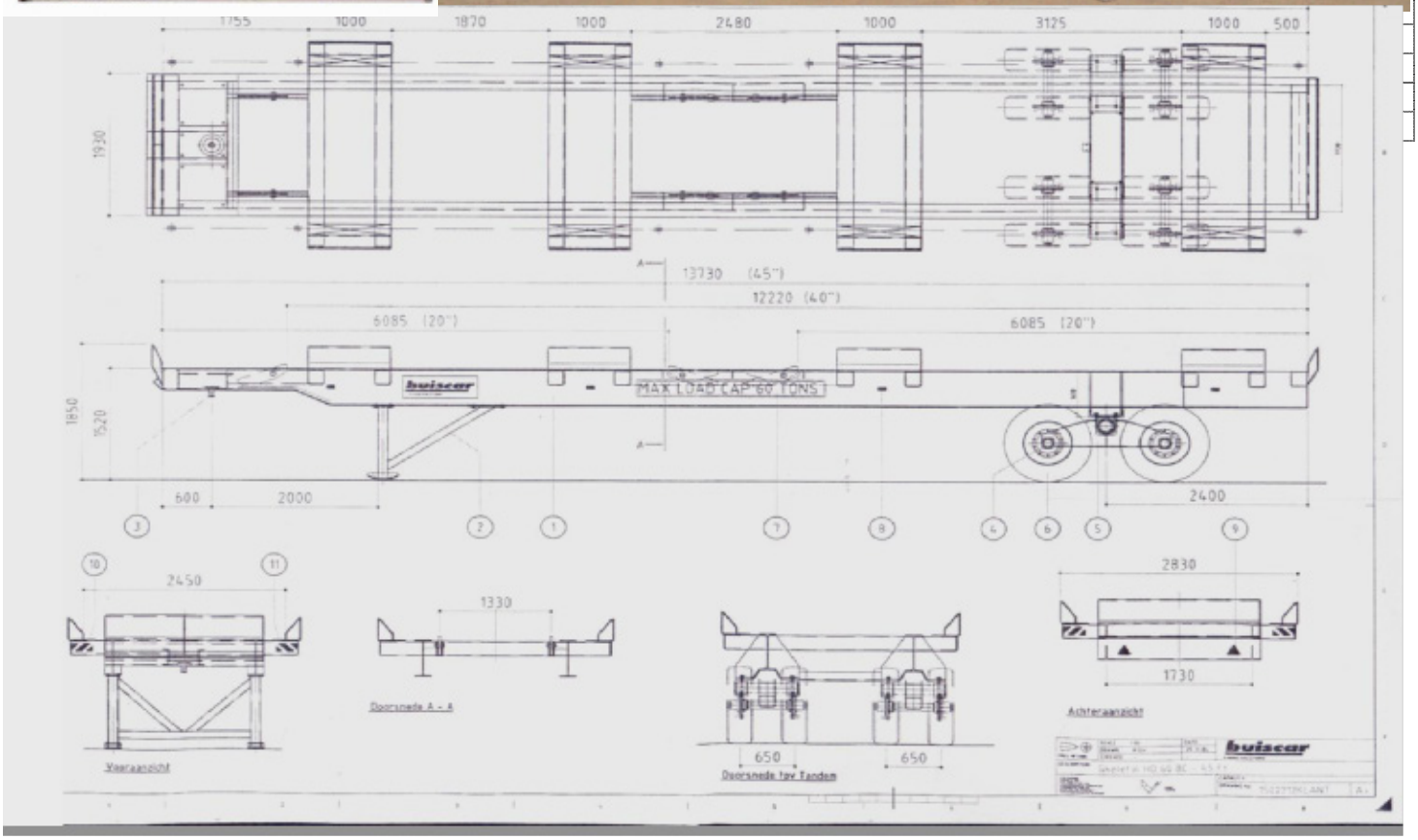

CARGO SOLUTIONS

ALLEGATO III Dichiarazione CE di conformità per le macchine.

(Direttiva 89/392/CEE)

Il fabbricante : **Buiscar Cargo Solutions B.V.**
Indirizzo : De Limiet 18
4131 NR Vianen

Dichiara con la presente che:

prodotto : **Buiscar High Duty Skeletal BumbCar**
modello : **HD 60 BC – 45 ft.**
secondo il disegno : 1502212A d.d. 29-11-2004

Numero di serie : 900152, 900153, 900154, 900155, 900156, 900157, 900158, 900159, 900160, 900161

soddisfa le disposizioni della Direttiva concernente il ravvicinamento delle legislazioni degli Stati membri relative alle macchine sulle macchine (direttiva 89/392/CEE, con le modifiche più recenti), e la legislazione nazionale di attuazione della direttiva,

e dichiara inoltre che

sono state applicate le (parti delle) norme armonizzate seguenti

NEN-EN 292-1	Sicurezza delle macchine, concetti di base.
NEN-EN 292-2	Sicurezza delle macchine, concetti di base.
NEN-EN 294	Sicurezza delle macchine, distanze di sicurezza.
NEN-EN 349	Sicurezza delle macchine, distanze minime.
NEN-EN 811	Sicurezza delle macchine, distanze di sicurezza.
NEN-EN 982	Sicurezza delle macchine, impianto idraulico.
NEN-EN 983	Sicurezza delle macchine, impianto pneumatico.
NEN-EN 1050	Sicurezza delle macchine, valutazione dei rischi.

sono state utilizzate le (parti delle) norme e specifiche tecniche nazionali seguenti

DIN 18.800 T1	Stahlbauten, Bemessung und Konstruktion.
NEN fascicolo 1	Norme per la costruzione delle macchine.

H. van Vuren
Direttore

Redatto a Vianen, Febbraio 2005

Buiscar Cargo Solutions B.V. Skeletal-trailer Page: 19

SKELETAL-TRAILER 60T

MATRICOLA INTERNA:	**RTR 35**
TIPO:	**HD 60 BC - 45 FT.**
S/N :	900159
DATA ACQUISTO:	2011
DATA ARRIVO MONFALCONE	04/05/2011
ANNO DI COSTRUZIONE	2004
FORNITORE:	BUISCAR CARGO SOLUTIONS B.V. DE LIMIET, 18 4131 NR VIANEN - NEDERLAND
PORTATA:	60.000 Kg.
PESO VUOTO:	7.600 Kg.
Carico su ralla	MAX 25.600 Kg.
Carico su assali	MAX 42.000 Kg.
Sporgenza posteriore	2.400 mm
Velocità MAX a pieno carico	20 Km/ora
a vuoto	30 Km/ora
DIMENSIONI:	
lunghezza complessiva	13.900 mm
larghezza	2.830 mm
altezza	1.850 mm ± 15 mm.
altezza di aggancio	1.220 mm ± 15 mm.
altezza di carico	1.520 mm ± 15 mm.
Pneumatici:	nr.8 (295/80-R22,5)
Cerchi spessore	11 mm

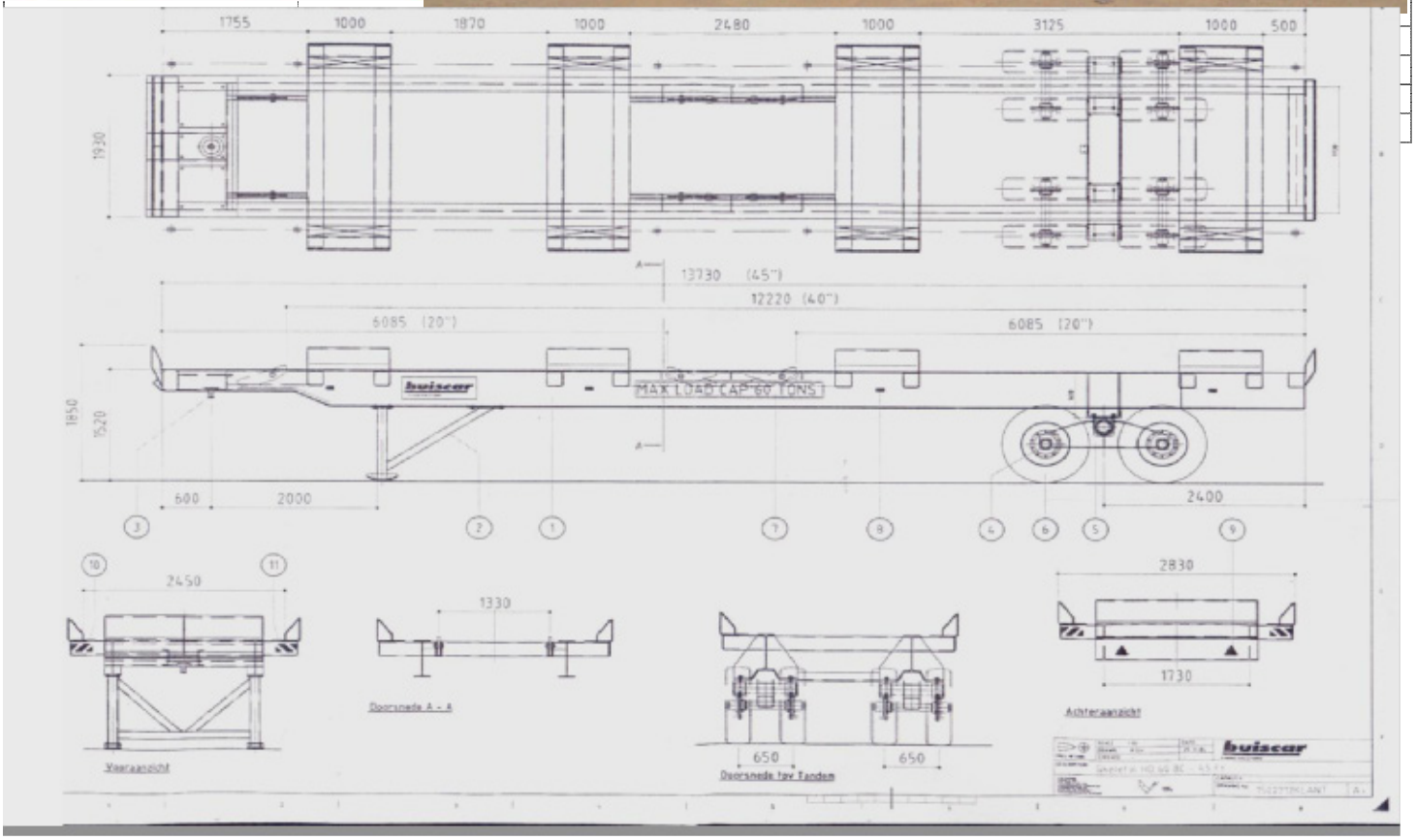

SKELETAL-TRAILER 60T	
MATRICOLA INTERNA:	RTR 34
TIPO:	HD 60 BC - 45 FT.
S/N :	900158
DATA ACQUISTO:	2011
DATA ARRIVO MONFALCONE	18/05/2011
ANNO DI COSTRUZIONE	2004
FORNITORE:	BUISCAR CARGO SOLUTIONS B.V. DE LIMIET, 18 4131 NR VIANEN - NEDERLAND
PORTATA:	60.000 Kg.
PESO VUOTO:	7.600 Kg.
Carico su ralla	MAX 25.600 Kg.
Carico su assali	MAX 42.000 Kg.
Sporgenza posteriore	2.400 mm
Velocità MAX a pieno carico	20 Km/ora
a vuoto	30 Km/ora
DIMENSIONI:	
lunghezza complessiva	13.900 mm
larghezza	2.830 mm
altezza	1.850 mm ± 15 mm.
altezza di aggancio	1.220 mm ± 15 mm.
altezza di carico	1.520 mm ± 15 mm.
Pneumatici:	nr.8 (295/80-R22,5)
Cerchi spessore	11 mm

CARGO SOLUTIONS

ALLEGATO III Dichiarazione CE di conformità per le macchine.

(Direttiva 89/392/CEE)

Il fabbricante : **Buiscar Cargo Solutions B.V.**
Indirizzo : De Limiet 18
4131 NR Vianen

Dichiara con la presente che:

prodotto : **Buiscar High Duty Skeletal BumbCar**
modello : **HD 60 BC – 45 ft.**
secondo il disegno : 1502212A d.d. 29-11-2004

Numero di serie : 900152, 900153, 900154, 900155, 900156, 900157, 900158, 900159, 900160, 900161

soddisfa le disposizioni della Direttiva concernente il ravvicinamento delle legislazioni degli Stati membri relative alle macchine sulle macchine (direttiva 89/392/CEE, con le modifiche più recenti), e la legislazione nazionale di attuazione della direttiva,

e dichiara inoltre che

sono state applicate le (parti delle) norme armonizzate seguenti

NEN-EN 292-1	Sicurezza delle macchine, concetti di base.
NEN-EN 292-2	Sicurezza delle macchine, concetti di base.
NEN-EN 294	Sicurezza delle macchine, distanze di sicurezza.
NEN-EN 349	Sicurezza delle macchine, distanze minime.
NEN-EN 811	Sicurezza delle macchine, distanze di sicurezza.
NEN-EN 982	Sicurezza delle macchine, impianto idraulico.
NEN-EN 983	Sicurezza delle macchine, impianto pneumatico.
NEN-EN 1050	Sicurezza delle macchine, valutazione dei rischi.

sono state utilizzate le (parti delle) norme e specifiche tecniche nazionali seguenti

DIN 18.800 T1	Stahlbauten, Bemessung und Konstruktion.
NEN fascicolo 1	Norme per la costruzione delle macchine.

H. van Vuren
Direttore

Redatto a Vianen, Febbraio 2005

Buiscar Cargo Solutions B.V. Skeletal-trailer Page: 19

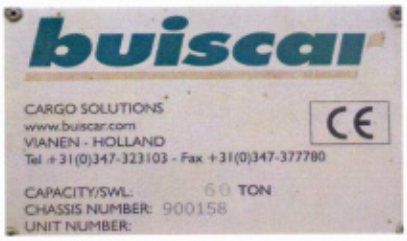

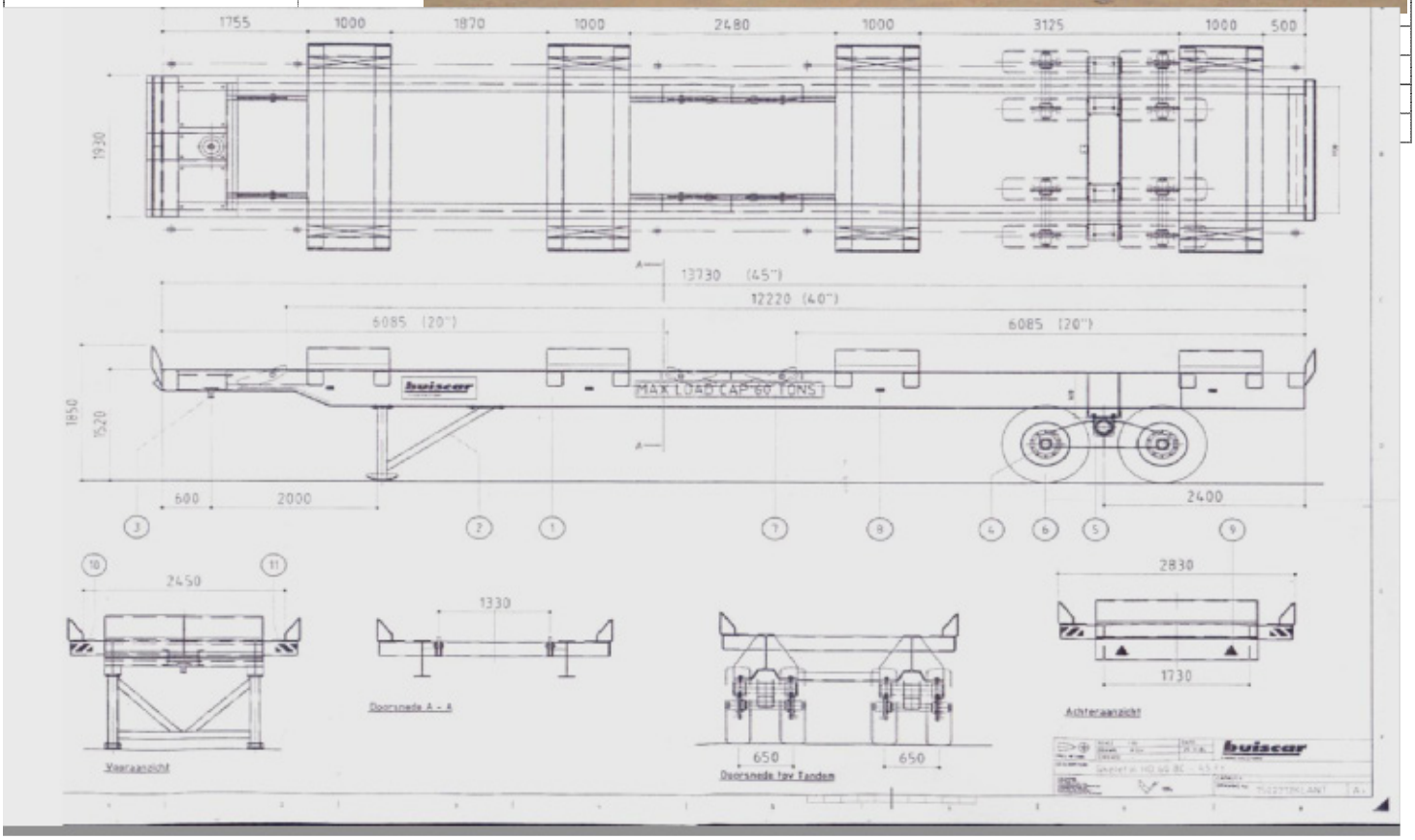

CARGO SOLUTIONS

ALLEGATO III Dichiarazione CE di conformità per le macchine.

(Direttiva 89/392/CEE)

Il fabbricante : **Buiscar Cargo Solutions B.V.**
Indirizzo : De Limiet 18
4131 NR Vianen

Dichiara con la presente che:

prodotto : **Buiscar High Duty Skeletal BumbCar**
modello : **HD 60 BC – 45 ft.**
secondo il disegno : 1502212A d.d. 29-11-2004

Numero di serie : 900152, 900153, 900154, 900155, 900156, 900157, 900158, 900159, 900160, 900161

soddisfa le disposizioni della Direttiva concernente il ravvicinamento delle legislazioni degli Stati membri relative alle macchine sulle macchine (direttiva 89/392/CEE, con le modifiche più recenti), e la legislazione nazionale di attuazione della direttiva,

e dichiara inoltre che

sono state applicate le (parti delle) norme armonizzate seguenti

NEN-EN 292-1	Sicurezza delle macchine, concetti di base.
NEN-EN 292-2	Sicurezza delle macchine, concetti di base.
NEN-EN 294	Sicurezza delle macchine, distanze di sicurezza.
NEN-EN 349	Sicurezza delle macchine, distanze minime.
NEN-EN 811	Sicurezza delle macchine, distanze di sicurezza.
NEN-EN 982	Sicurezza delle macchine, impianto idraulico.
NEN-EN 983	Sicurezza delle macchine, impianto pneumatico.
NEN-EN 1050	Sicurezza delle macchine, valutazione dei rischi.

sono state utilizzate le (parti delle) norme e specifiche tecniche nazionali seguenti

DIN 18.800 T1	Stahlbauten, Bemessung und Konstruktion.
NEN fascicolo 1	Norme per la costruzione delle macchine.

H. van Vuren
Direttore

Redatto a Vianen, Febbraio 2005

Buiscar Cargo Solutions B.V. Skeletal-trailer Page: 19

SKELETAL-TRAILER 60T	
MATRICOLA INTERNA:	**RTR 33**
TIPO:	**HD 60 BC - 45 FT.**
S/N :	900157
DATA ACQUISTO:	2011
DATA ARRIVO MONFALCONE	04/05/2011
ANNO DI COSTRUZIONE	2004
FORNITORE:	BUISCAR CARGO SOLUTIONS B.V. DE LIMIET, 18 4131 NR VIANEN - NEDERLAND
PORTATA:	60.000 Kg.
PESO VUOTO:	7.600 Kg.
Carico su ralla	MAX 25.600 Kg.
Carico su assali	MAX 42.000 Kg.
Sporgenza posteriore	2.400 mm
Velocità MAX a pieno carico	20 Km/ora
a vuoto	30 Km/ora
DIMENSIONI:	
lunghezza complessiva	13.900 mm
larghezza	2.830 mm
altezza	1.850 mm ± 15 mm.
altezza di aggancio	1.220 mm ± 15 mm.
altezza di carico	1.520 mm ± 15 mm.
Pneumatici:	nr.8 (295/80-R22,5)
Cerchi spessore	11 mm

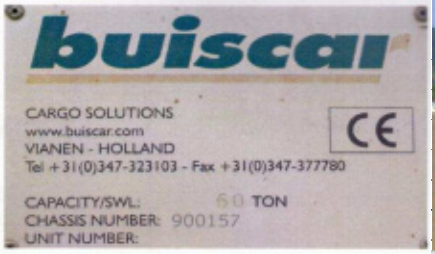

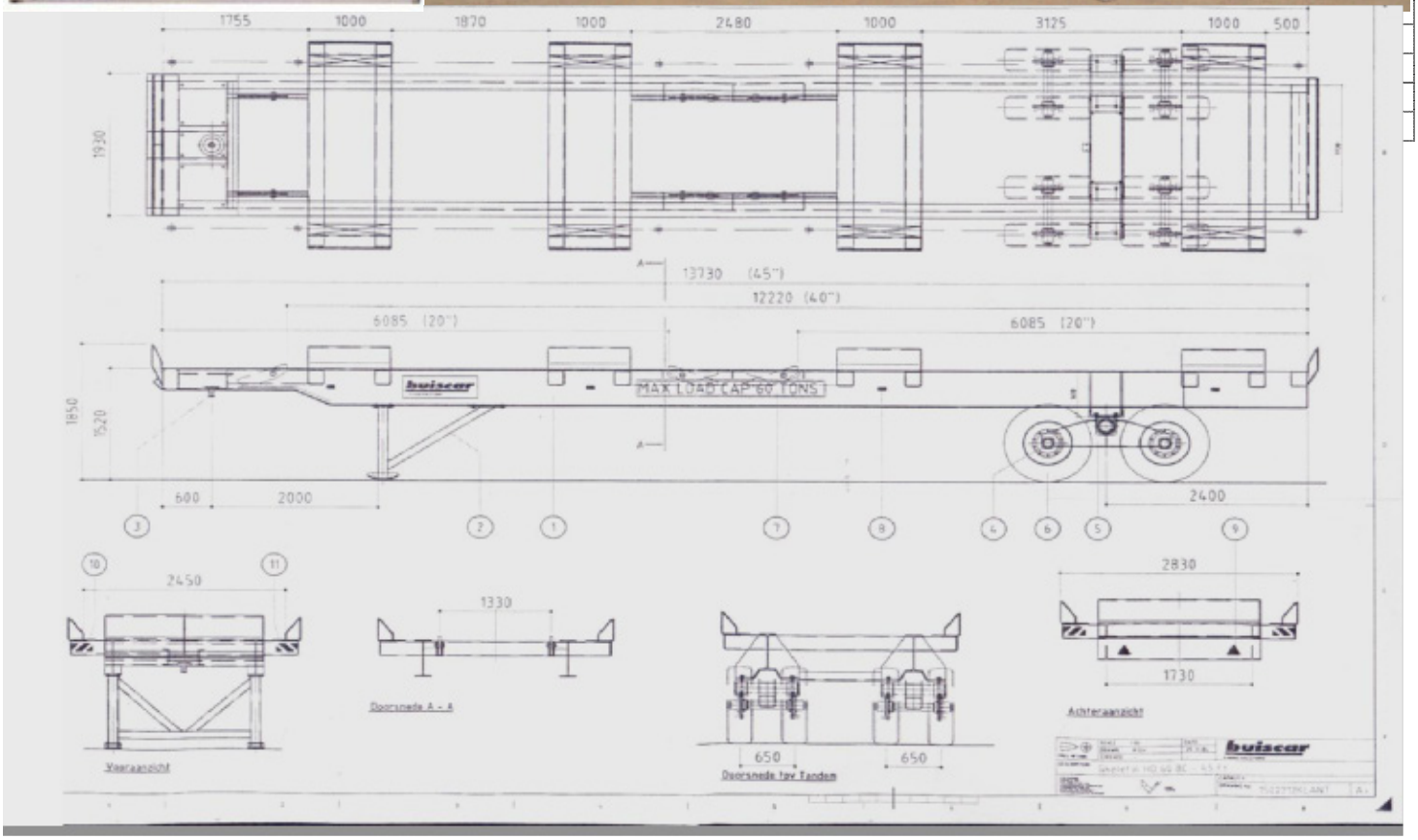

CARGO SOLUTIONS

ALLEGATO III Dichiarazione CE di conformità per le macchine.

(Direttiva 89/392/CEE)

Il fabbricante : **Buiscar Cargo Solutions B.V.**
Indirizzo : De Limiet 18
4131 NR Vianen

Dichiara con la presente che:

prodotto : **Buiscar High Duty Skeletal BumbCar**
modello : **HD 60 BC – 45 ft.**
secondo il disegno : 1502212A d.d. 29-11-2004

Numero di serie : 900152, 900153, 900154, 900155, 900156, 900157, 900158, 900159, 900160, 900161

soddisfa le disposizioni della Direttiva concernente il ravvicinamento delle legislazioni degli Stati membri relative alle macchine sulle macchine (direttiva 89/392/CEE, con le modifiche più recenti), e la legislazione nazionale di attuazione della direttiva,

e dichiara inoltre che

sono state applicate le (parti delle) norme armonizzate seguenti

NEN-EN 292-1	Sicurezza delle macchine, concetti di base.
NEN-EN 292-2	Sicurezza delle macchine, concetti di base.
NEN-EN 294	Sicurezza delle macchine, distanze di sicurezza.
NEN-EN 349	Sicurezza delle macchine, distanze minime.
NEN-EN 811	Sicurezza delle macchine, distanze di sicurezza.
NEN-EN 982	Sicurezza delle macchine, impianto idraulico.
NEN-EN 983	Sicurezza delle macchine, impianto pneumatico.
NEN-EN 1050	Sicurezza delle macchine, valutazione dei rischi.

sono state utilizzate le (parti delle) norme e specifiche tecniche nazionali seguenti

DIN 18.800 T1	Stahlbauten, Bemessung und Konstruktion.
NEN fascicolo 1	Norme per la costruzione delle macchine.

H. van Vuren
Direttore

Redatto a Vianen, Febbraio 2005

Buiscar Cargo Solutions B.V. Skeletal-trailer Page: 19

SKELETAL-TRAILER 60T

MATRICOLA INTERNA:	**RTR 32**
TIPO:	**HD 60 BC - 45 FT.**
S/N :	900155
DATA ACQUISTO:	2011
DATA ARRIVO MONFALCONE	10/05/2011
ANNO DI COSTRUZIONE	2004
FORNITORE:	BUISCAR CARGO SOLUTIONS B.V. DE LIMIET, 18 4131 NR VIANEN - NEDERLAND
PORTATA:	60.000 Kg.
PESO VUOTO:	7.600 Kg.
Carico su ralla	MAX 25.600 Kg.
Carico su assali	MAX 42.000 Kg.
Sporgenza posteriore	2.400 mm
Velocità MAX a pieno carico	20 Km/ora
a vuoto	30 Km/ora
DIMENSIONI:	
lunghezza complessiva	13.900 mm
larghezza	2.830 mm
altezza	1.850 mm ± 15 mm.
altezza di aggancio	1.220 mm ± 15 mm.
altezza di carico	1.520 mm ± 15 mm.
Pneumatici:	nr.8 (295/80-R22,5)
Cerchi spessore	11 mm

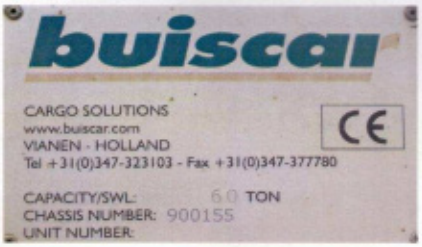

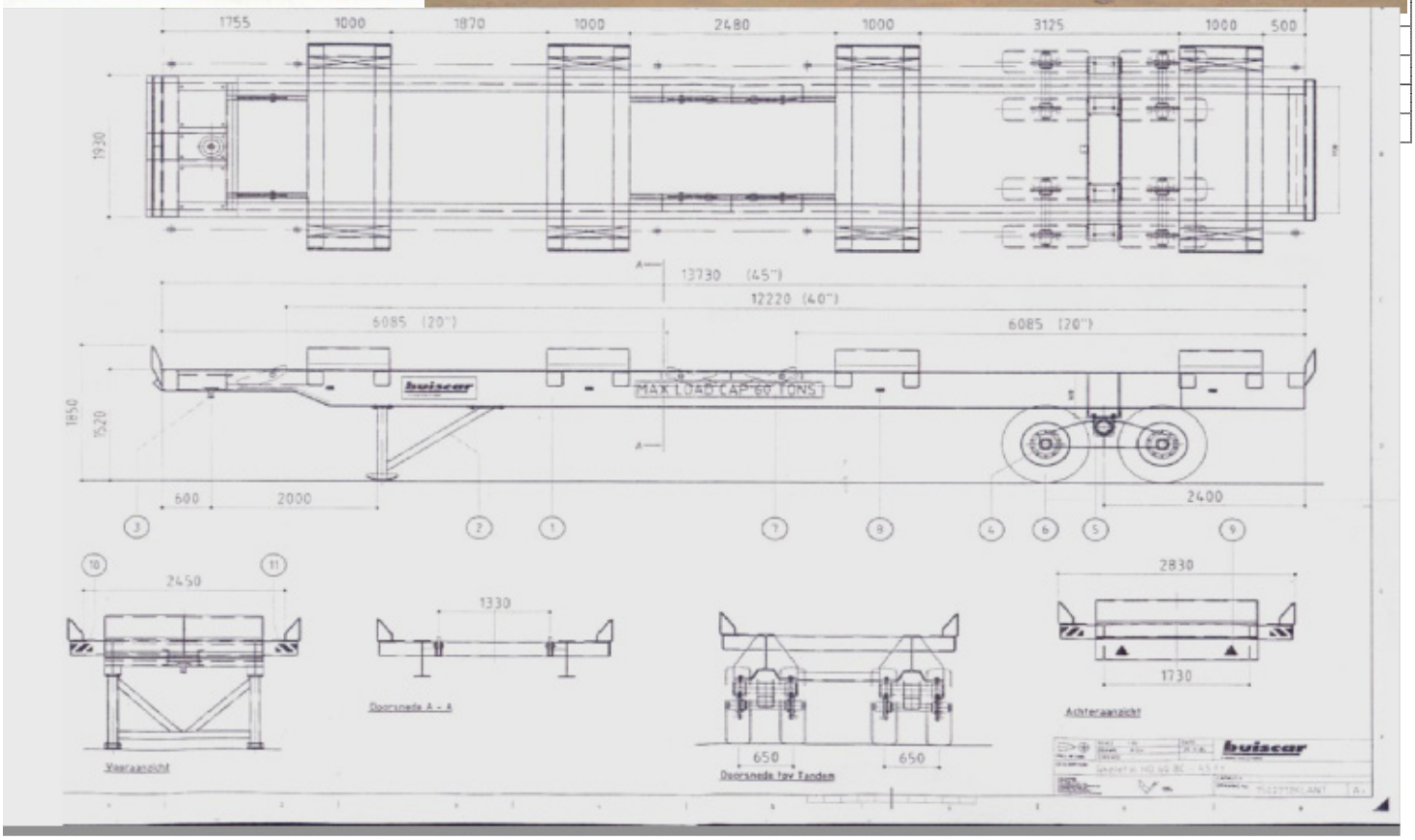

CARGO SOLUTIONS

ALLEGATO III Dichiarazione CE di conformità per le macchine.

(Direttiva 89/392/CEE)

Il fabbricante : **Buiscar Cargo Solutions B.V.**
Indirizzo : De Limiet 18
4131 NR Vianen

Dichiara con la presente che:

prodotto : **Buiscar High Duty Skeletal BumbCar**
modello : **HD 60 BC – 45 ft.**
secondo il disegno : 1502212A d.d. 29-11-2004

Numero di serie : 900152, 900153, 900154, 900155, 900156, 900157, 900158, 900159, 900160, 900161

soddisfa le disposizioni della Direttiva concernente il ravvicinamento delle legislazioni degli Stati membri relative alle macchine sulle macchine (direttiva 89/392/CEE, con le modifiche più recenti), e la legislazione nazionale di attuazione della direttiva,

e dichiara inoltre che

sono state applicate le (parti delle) norme armonizzate seguenti

NEN-EN 292-1	Sicurezza delle macchine, concetti di base.
NEN-EN 292-2	Sicurezza delle macchine, concetti di base.
NEN-EN 294	Sicurezza delle macchine, distanze di sicurezza.
NEN-EN 349	Sicurezza delle macchine, distanze minime.
NEN-EN 811	Sicurezza delle macchine, distanze di sicurezza.
NEN-EN 982	Sicurezza delle macchine, impianto idraulico.
NEN-EN 983	Sicurezza delle macchine, impianto pneumatico.
NEN-EN 1050	Sicurezza delle macchine, valutazione dei rischi.

sono state utilizzate le (parti delle) norme e specifiche tecniche nazionali seguenti

DIN 18.800 T1	Stahlbauten, Bemessung und Konstruktion.
NEN fascicolo 1	Norme per la costruzione delle macchine.

H. van Vuren
Direttore

Redatto a Vianen, Febbraio 2005

Buiscar Cargo Solutions B.V. Skeletal-trailer Page: 19

SKELETAL-TRAILER 60T	
MATRICOLA INTERNA:	**RTR 31**
TIPO:	**HD 60 BC - 45 FT.**
S/N :	900153
DATA ACQUISTO:	2011
DATA ARRIVO MONFALCONE	27/04/2011
ANNO DI COSTRUZIONE	2004
FORNITORE:	BUISCAR CARGO SOLUTIONS B.V. DE LIMIET, 18 4131 NR VIANEN - NEDERLAND
PORTATA:	60.000 Kg.
PESO VUOTO:	7.600 Kg.
Carico su ralla	MAX 25.600 Kg.
Carico su assali	MAX 42.000 Kg.
Sporgenza posteriore	2.400 mm
Velocità MAX a pieno carico	20 Km/ora
a vuoto	30 Km/ora
DIMENSIONI:	
lunghezza complessiva	13.900 mm
larghezza	2.830 mm
altezza	1.850 mm ± 15 mm.
altezza di aggancio	1.220 mm ± 15 mm.
altezza di carico	1.520 mm ± 15 mm.
Pneumatici:	nr.8 (295/80-R22,5)
Cerchi spessore	11 mm

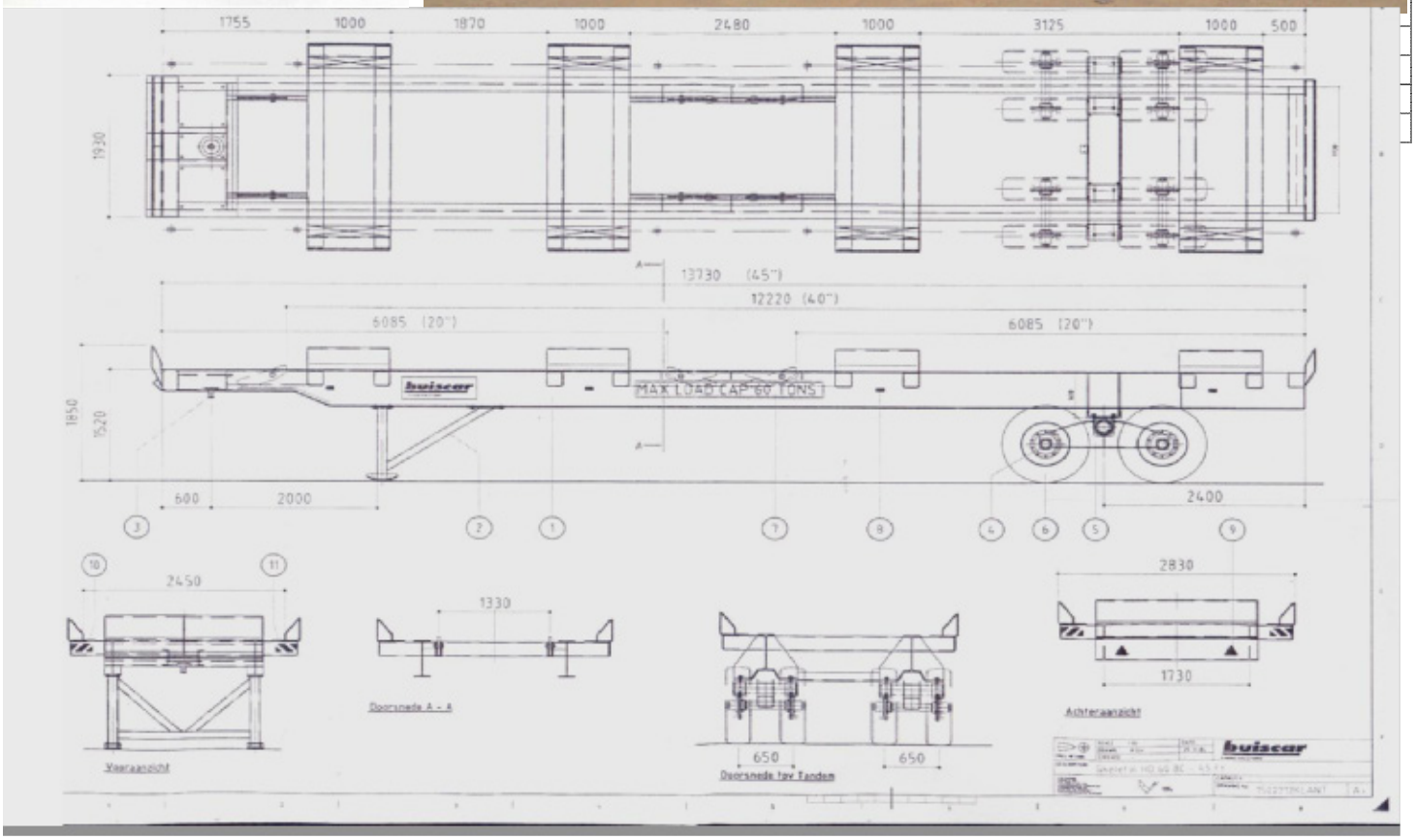

CARGO SOLUTIONS

ALLEGATO III Dichiarazione CE di conformità per le macchine.

(Direttiva 89/392/CEE)

Il fabbricante : **Buiscar Cargo Solutions B.V.**
Indirizzo : De Limiet 18
4131 NR Vianen

Dichiara con la presente che:

prodotto : **Buiscar High Duty Skeletal BumbCar**
modello : **HD 60 BC – 45 ft.**
secondo il disegno : 1502212A d.d. 29-11-2004

Numero di serie : 900152 900157
900153 900158
900154 900159
900155 900160
900156 900161

soddisfa le disposizioni della Direttiva concernente il ravvicinamento delle legislazioni degli Stati membri relative alle macchine sulle macchine (direttiva 89/392/CEE, con le modifiche più recenti), e la legislazione nazionale di attuazione della direttiva,

e dichiara inoltre che

sono state applicate le (parti delle) norme armonizzate seguenti

NEN-EN 292-1	Sicurezza delle macchine, concetti di base.
NEN-EN 292-2	Sicurezza delle macchine, concetti di base.
NEN-EN 294	Sicurezza delle macchine, distanze di sicurezza.
NEN-EN 349	Sicurezza delle macchine, distanze minime.
NEN-EN 811	Sicurezza delle macchine, distanze di sicurezza.
NEN-EN 982	Sicurezza delle macchine, impianto idraulico.
NEN-EN 983	Sicurezza delle macchine, impianto pneumatico.
NEN-EN 1050	Sicurezza delle macchine, valutazione dei rischi.

sono state utilizzate le (parti delle) norme e specifiche tecniche nazionali seguenti

DIN 18.800 T1	Stahlbauten, Bemessung und Konstruktion.
NEN fascicolo 1	Norme per la costruzione delle macchine.

H. van Vuren
Direttore

Redatto a Vianen, Febbraio 2005

Buiscar Cargo Solutions B.V. Skeletal-trailer Page: 19

SKELETAL-TRAILER 60T	
MATRICOLA INTERNA:	**RTR 30**
TIPO:	**HD 60 BC - 45 FT.**
S/N :	900152
DATA ACQUISTO:	2011
DATA ARRIVO MONFALCONE	27/04/2011
ANNO DI COSTRUZIONE	2004
FORNITORE:	BUISCAR CARGO SOLUTIONS B.V. DE LIMIET, 18 4131 NR VIANEN - NEDERLAND
PORTATA:	60.000 Kg.
PESO VUOTO:	7.600 Kg.
Carico su ralla	MAX 25.600 Kg.
Carico su assali	MAX 42.000 Kg.
Sporgenza posteriore	2.400 mm
Velocità MAX a pieno carico	20 Km/ora
a vuoto	30 Km/ora
DIMENSIONI:	
lunghezza complessiva	13.900 mm
larghezza	2.830 mm
altezza	1.850 mm ± 15 mm.
altezza di aggancio	1.220 mm ± 15 mm.
altezza di carico	1.520 mm ± 15 mm.
Pneumatici:	nr.8 (295/80-R22,5)
Cerchi spessore	11 mm

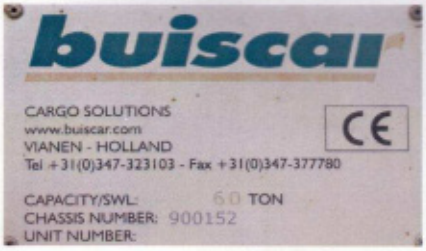

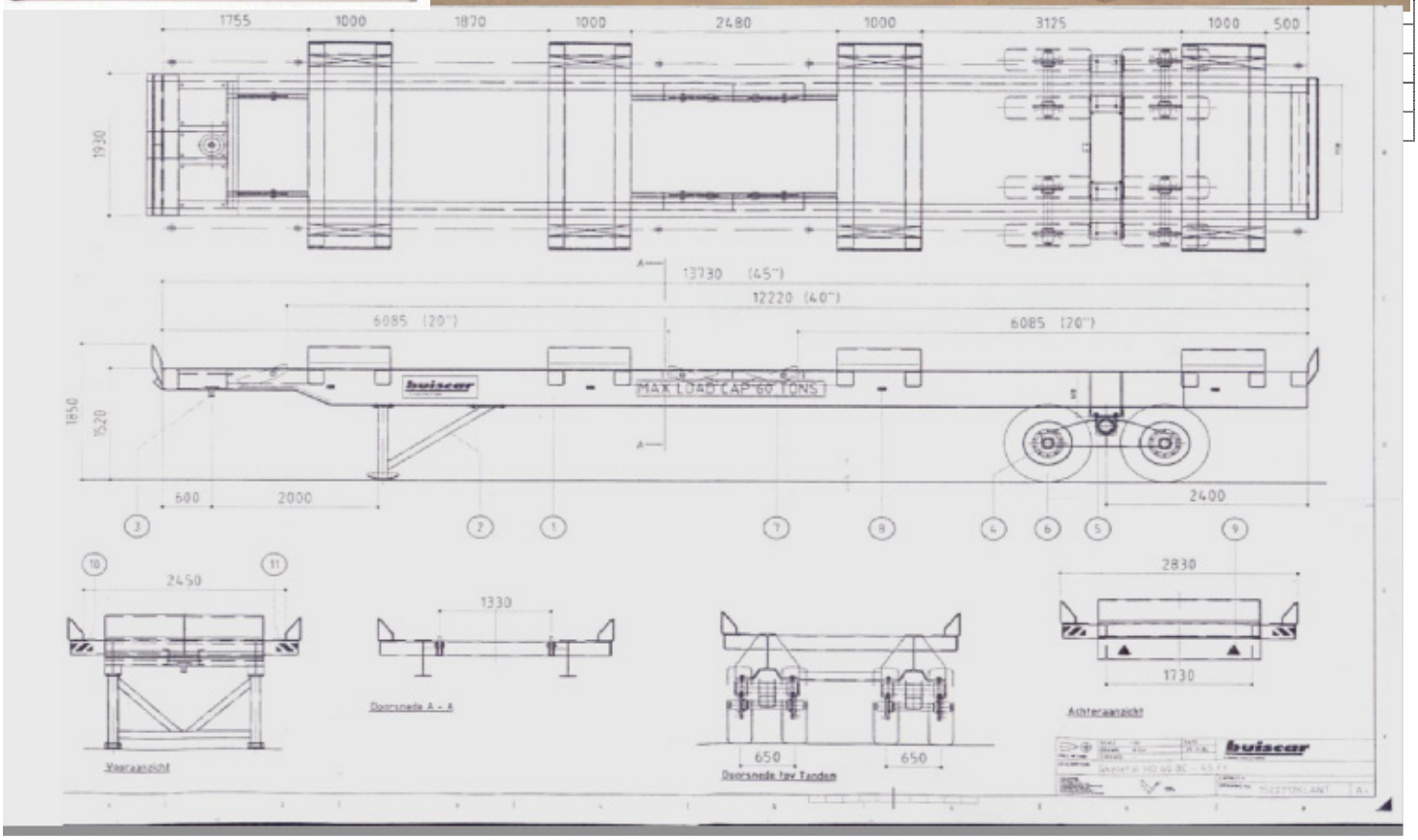

ROLL TRAILER RR80-40ft

MATRICOLA INTERNA:	**RTR 29**
TIPO:	**RR 80-40ft**
S/N :	900688
DATA ACQUISTO:	12/10/2007
ANNO COSTRUZIONE:	2007
COSTRUTTORE:	BUISCAR CARGO SOLUTION VIANEN - NL
PORTATA MAX:	
CENTRO	60.000 kg
ASSE	80.000 kg
PESO VUOTO:	11.500 kg
Volume in m³:	110 m³
Lunghezza max:	15.320 mm
Lunghezza max pianale:	12.300 mm
Larghezza max:	2.600 mm
Altezza pianale carico:	960 mm
Altezza base attacco motrice:	1.350 mm
Pneumatici:	
8 Cushion (355/65-15)	355/65-15

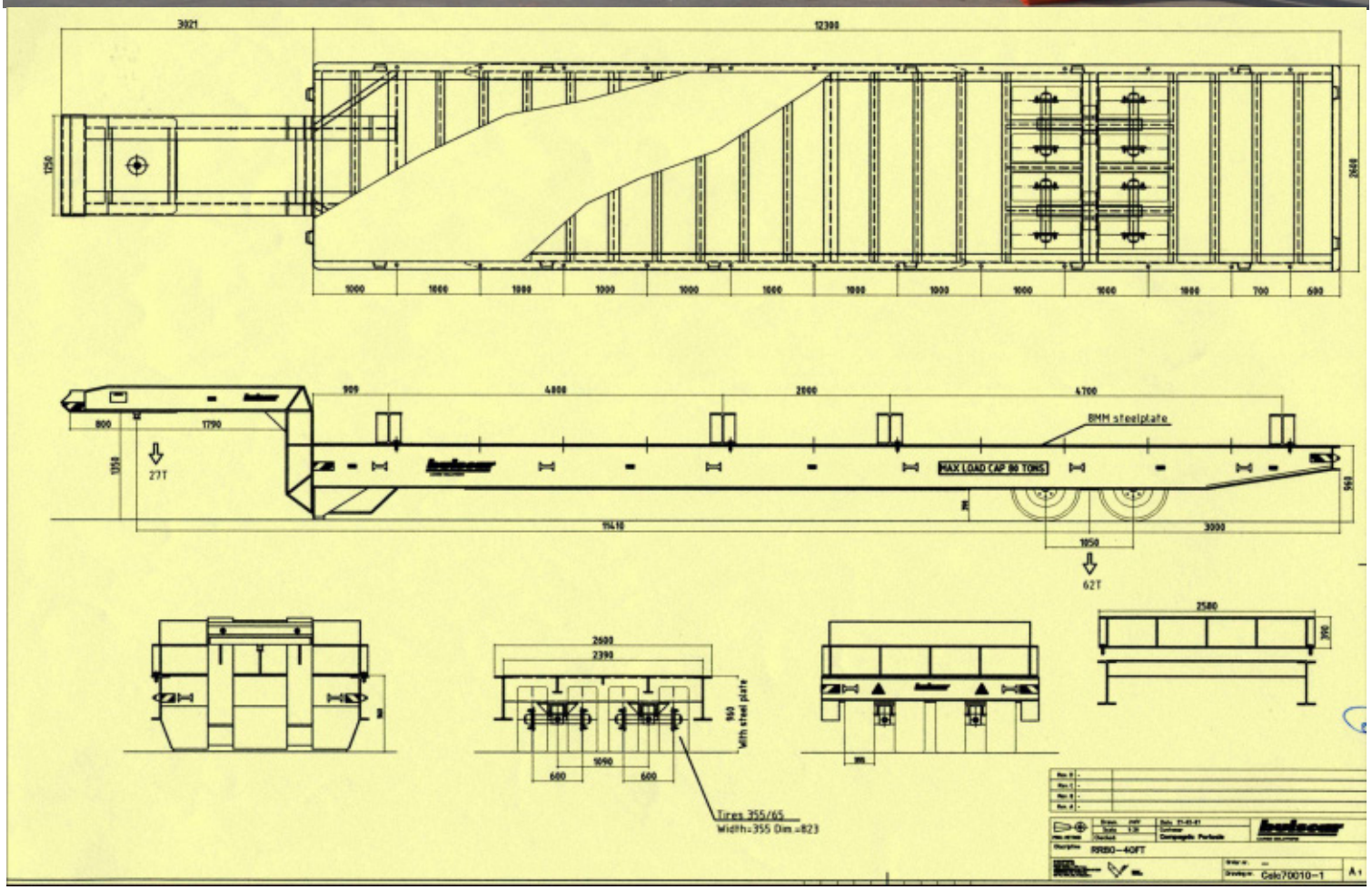

ROLL TRAILER RR80-40ft

MATRICOLA INTERNA:	**RTR 28**
TIPO:	**RR 80-40ft**
S/N :	900687
DATA ACQUISTO:	12/10/2007
ANNO COSTRUZIONE:	2007
COSTRUTTORE:	BUISCAR CARGO SOLUTION VIANEN - NL
PORTATA MAX:	
CENTRO	60.000 kg
ASSE	80.000 kg
PESO VUOTO:	11.500 kg
Volume in m³:	110 m³
Lunghezza max:	15.320 mm
Lunghezza max pianale:	12.300 mm
Larghezza max:	2.600 mm
Altezza pianale carico:	960 mm
Altezza base attacco motrice:	1.350 mm
Pneumatici:	
8 Cushion (355/65-15)	355/65-15

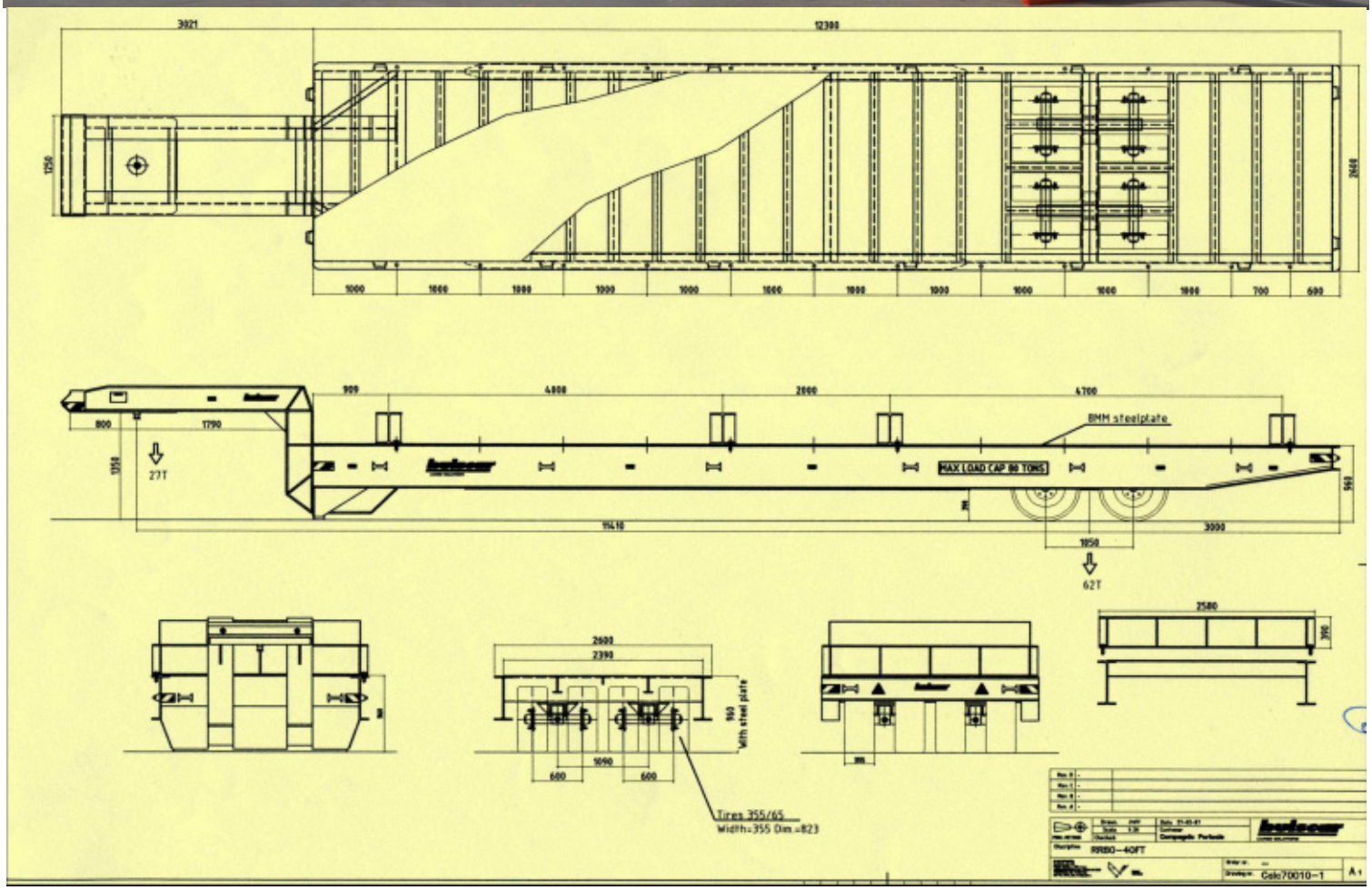

ROLL TRAILER RR80-40ft

MATRICOLA INTERNA:	**RTR 27**
TIPO:	**RR 80-40ft**
S/N :	900686
DATA ACQUISTO:	12/10/2007
ANNO COSTRUZIONE:	2007
COSTRUTTORE:	BUISCAR CARGO SOLUTION VIANEN - NL
PORTATA MAX:	
CENTRO	60.000 kg
ASSE	80.000 kg
PESO VUOTO:	11.500 kg
Volume in m³:	110 m³
Lunghezza max:	15.320 mm
Lunghezza max pianale:	12.300 mm
Larghezza max:	2.600 mm
Altezza pianale carico:	960 mm
Altezza base attacco motrice:	1.350 mm
Pneumatici:	
8 Cushion (355/65-15)	355/65-15

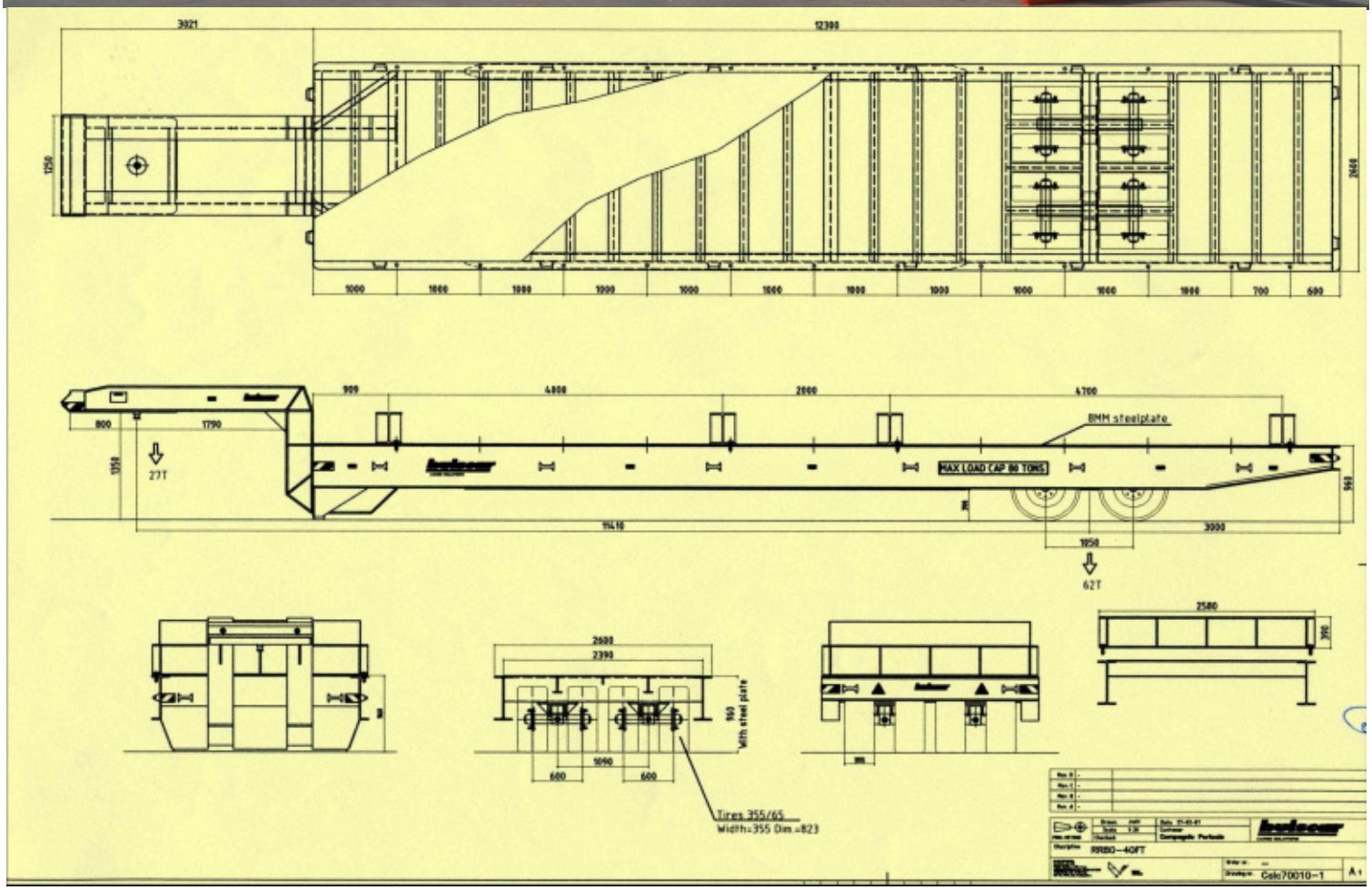

ROLL TRAILER RR80-40ft

MATRICOLA INTERNA:	**RTR 26**
TIPO:	**RR 80-40ft**
S/N :	900685,0
DATA ACQUISTO:	12/10/2007
ANNO COSTRUZIONE:	2007,0
COSTRUTTORE:	BUISCAR CARGO SOLUTION VIANEN - NL
PORTATA MAX:	
CENTRO	60.000 kg
ASSE	80.000 kg
PESO VUOTO:	11.500 kg
Volume in m³:	110 m³
Lunghezza max:	15.320 mm
Lunghezza max pianale:	12.300 mm
Larghezza max:	2.600 mm
Altezza pianale carico:	960 mm
Altezza base attacco motrice:	1.350 mm
Pneumatici:	
8 Cushion (355/65-15)	355/65-15

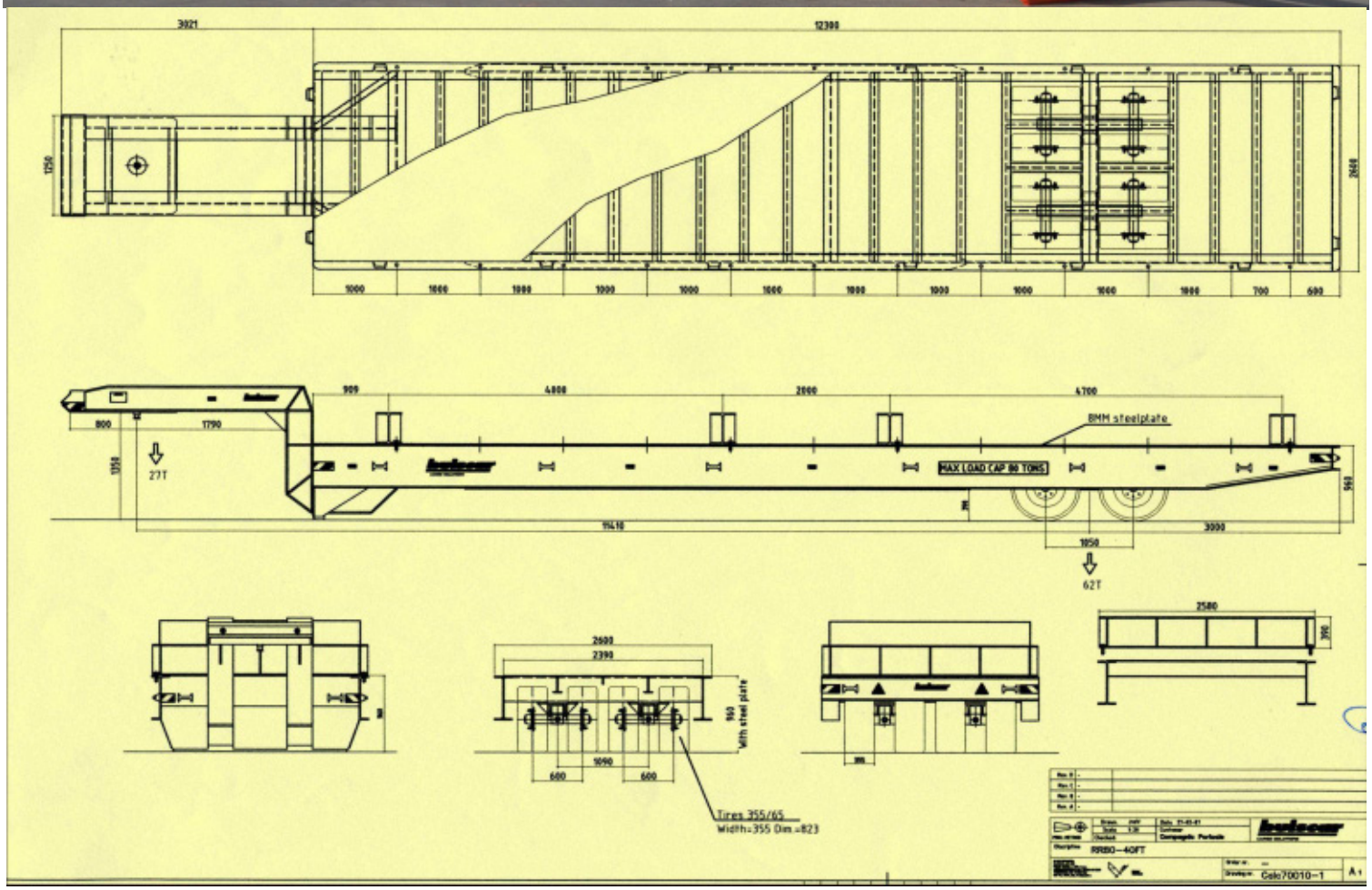

ROLL TRAILER RR80-40ft

MATRICOLA INTERNA:	**RTR 25**
TIPO:	**RR 80-40ft**
S/N :	900684
DATA ACQUISTO:	12/10/2007
ANNO COSTRUZIONE:	2007
COSTRUTTORE:	BUISCAR CARGO SOLUTION VIANEN - NL
PORTATA MAX:	
CENTRO	60.000 kg
ASSE	80.000 kg
PESO VUOTO:	11.500 kg
Volume in m³:	110 m³
Lunghezza max:	15.320 mm
Lunghezza max pianale:	12.300 mm
Larghezza max:	2.600 mm
Altezza pianale carico:	960 mm
Altezza base attacco motrice:	1.350 mm
Pneumatici:	
8 Cushion (355/65-15)	355/65-15

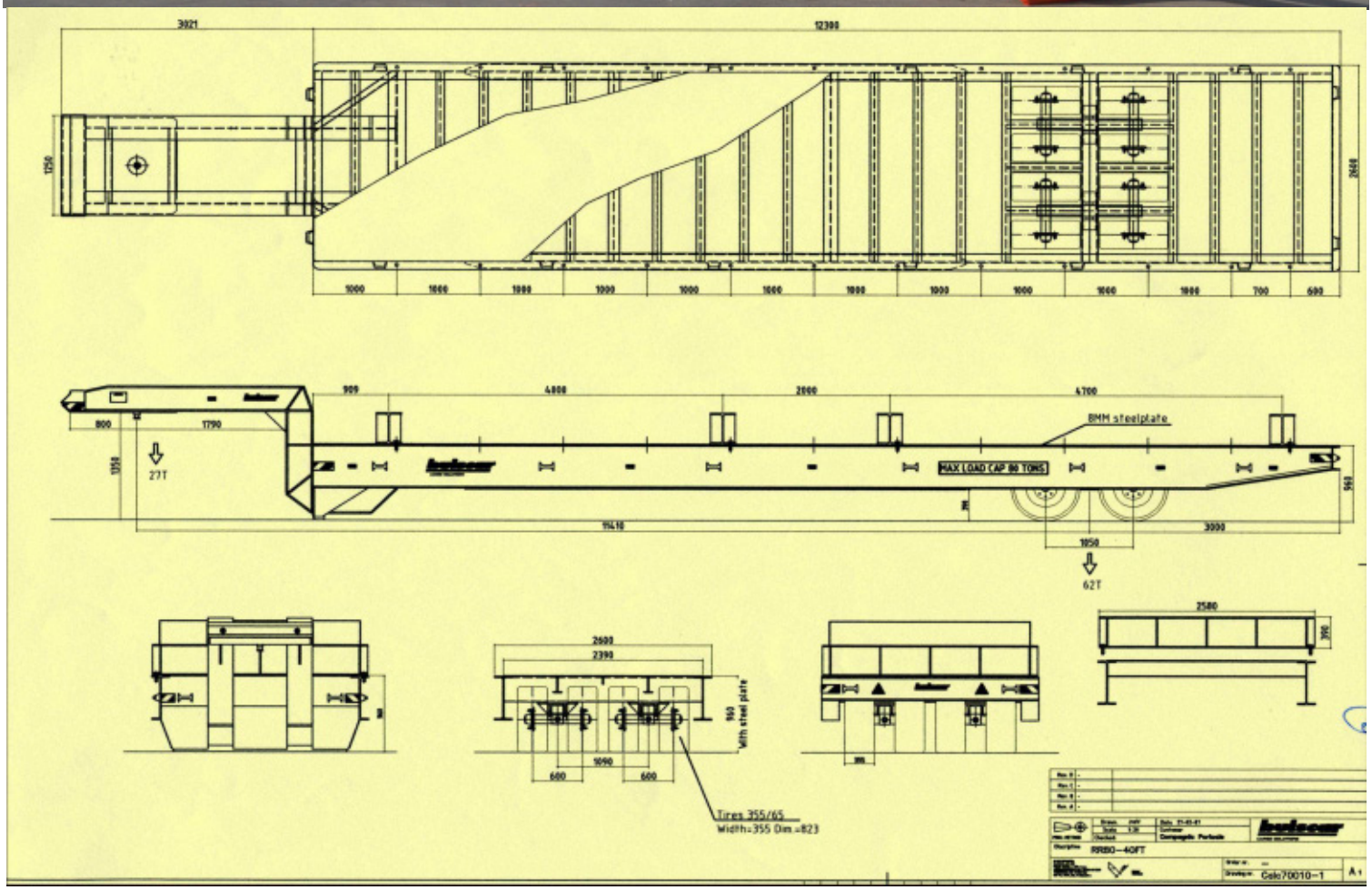

ROLL TRAILER RR80-40ft

MATRICOLA INTERNA:	**RTR 24**
TIPO:	**RR 80-40ft**
S/N :	900683
DATA ACQUISTO:	12/10/2007
ANNO COSTRUZIONE:	2007
COSTRUTTORE:	BUISCAR CARGO SOLUTION VIANEN - NL
PORTATA MAX:	
CENTRO	60.000 kg
ASSE	80.000 kg
PESO VUOTO:	11.500 kg
Volume in m³:	110 m³
Lunghezza max:	15.320 mm
Lunghezza max pianale:	12.300 mm
Larghezza max:	2.600 mm
Altezza pianale carico:	960 mm
Altezza base attacco motrice:	1.350 mm
Pneumatici:	
8 Cushion (355/65-15)	355/65-15

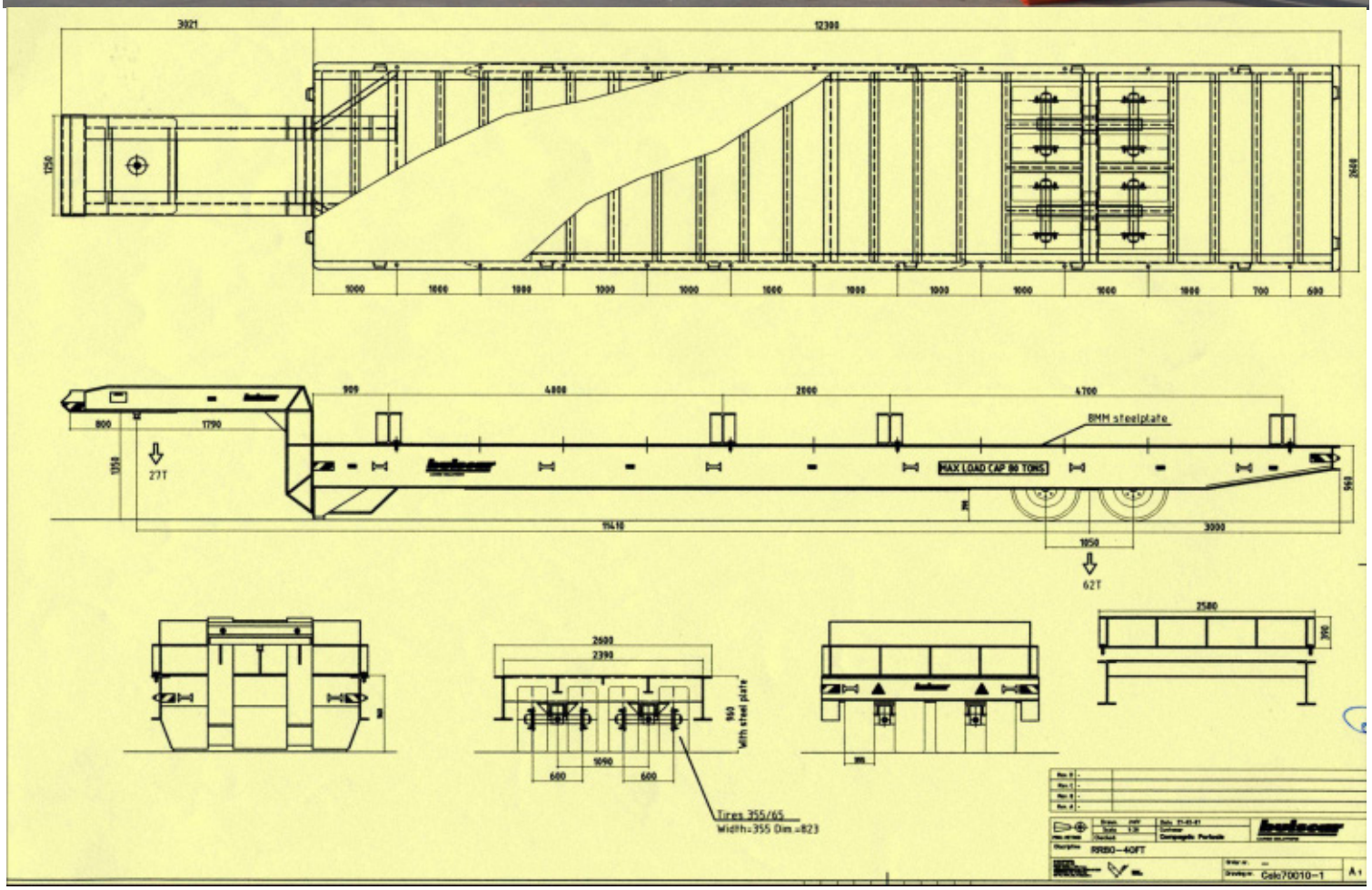

ROLL TRAILER RR80-40ft

MATRICOLA INTERNA:	**RTR 23**
TIPO:	**RR 80-40ft**
S/N :	900682
DATA ACQUISTO:	12/10/2007
ANNO COSTRUZIONE:	2007
COSTRUTTORE:	BUISCAR CARGO SOLUTION VIANEN - NL
PORTATA MAX:	
CENTRO	60.000 kg
ASSE	80.000 kg
PESO VUOTO:	11.500 kg
Volume in m³:	110 m³
Lunghezza max:	15.320 mm
Lunghezza max pianale:	12.300 mm
Larghezza max:	2.600 mm
Altezza pianale carico:	960 mm
Altezza base attacco motrice:	1.350 mm
Pneumatici:	
8 Cushion (355/65-15)	355/65-15

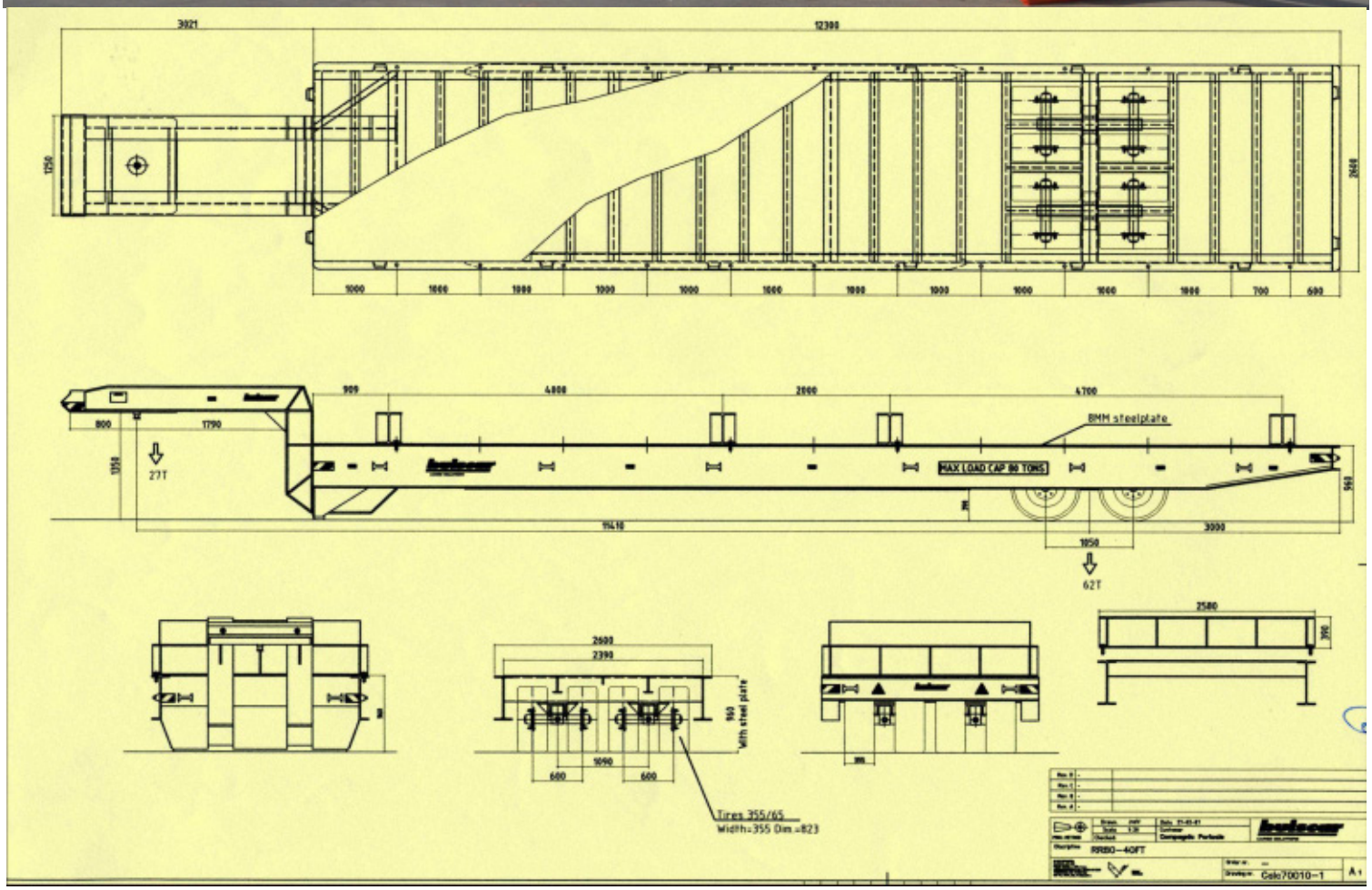

ROLL TRAILER RR80-40ft

MATRICOLA INTERNA:	**RTR 22**
TIPO:	**RR 80-40ft**
S/N :	900681
DATA ACQUISTO:	12/10/2007
ANNO COSTRUZIONE:	2007
COSTRUTTORE:	BUISCAR CARGO SOLUTION VIANEN - NL
PORTATA MAX:	
CENTRO	60.000 kg
ASSE	80.000 kg
PESO VUOTO:	11.500 kg
Volume in m³:	110 m³
Lunghezza max:	15.320 mm
Lunghezza max pianale:	12.300 mm
Larghezza max:	2.600 mm
Altezza pianale carico:	960 mm
Altezza base attacco motrice:	1.350 mm
Pneumatici:	
8 Cushion (355/65-15)	355/65-15

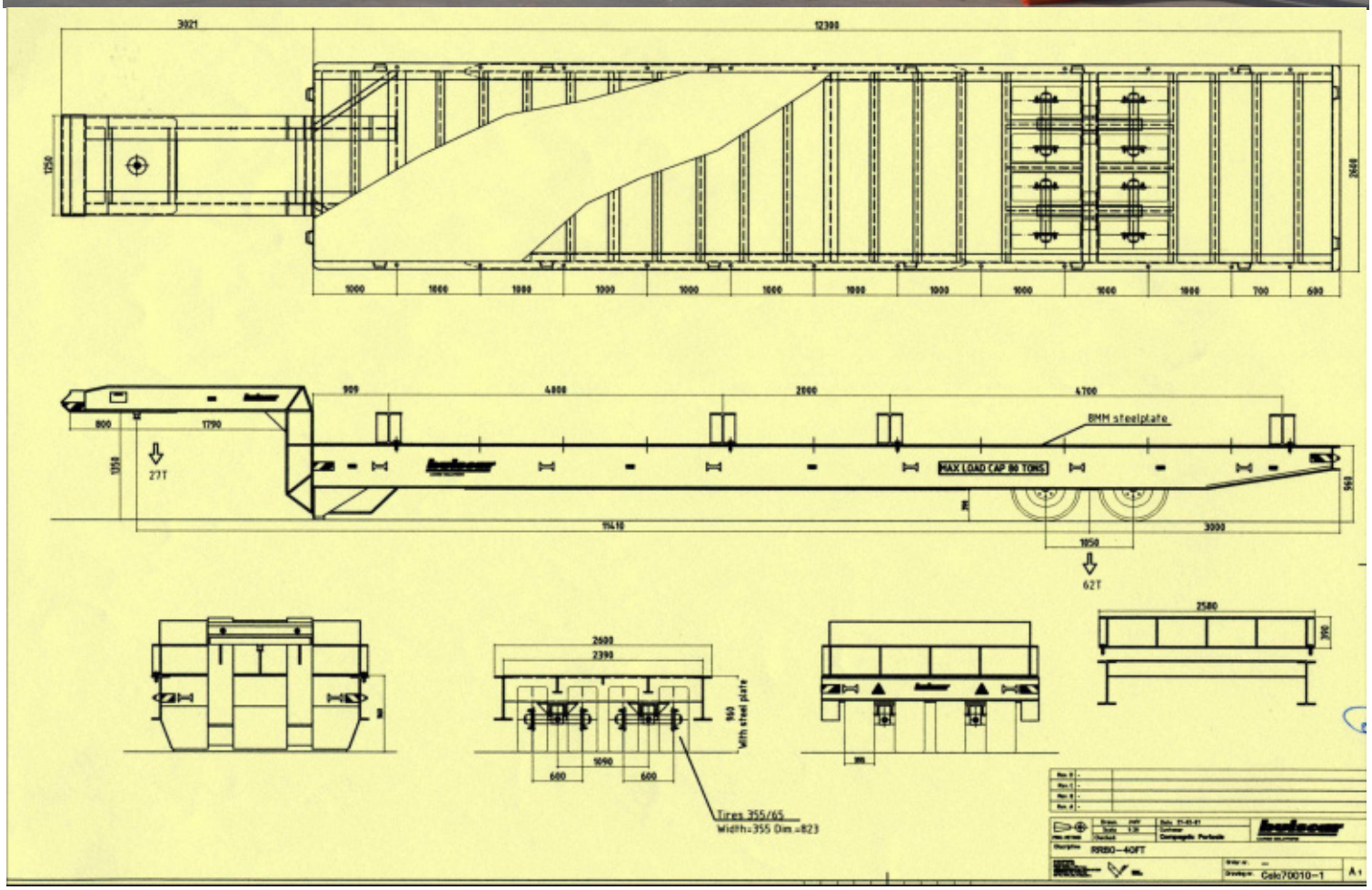

ROLL TRAILER 65T

MATRICOLA INTERNA:	**RTR 21**
TIPO:	**RR 65 16M**
S/N :	900519
DATA ACQUISTO:	2007
ANNO DI COSTRUZIONE	FEBBRAIO 2007
FORNITORE:	BUISCAR CARGO SOLUTIONS B.V. DE LIMIET, 18 4131 NR VIANEN - NEDERLAND
PORTATA:	65.000 Kg
PESO VUOTO:	14.000 Kg.
DIMENSIONI:	
lunghezza complessiva	19.015 mm
lunghezza	16.000 mm
larghezza	3.400 mm
altezza	1..036 mm
altezza PIN	1.348 mm
Pneumatici:	
8 Cuschion (300-15)	300 x 15

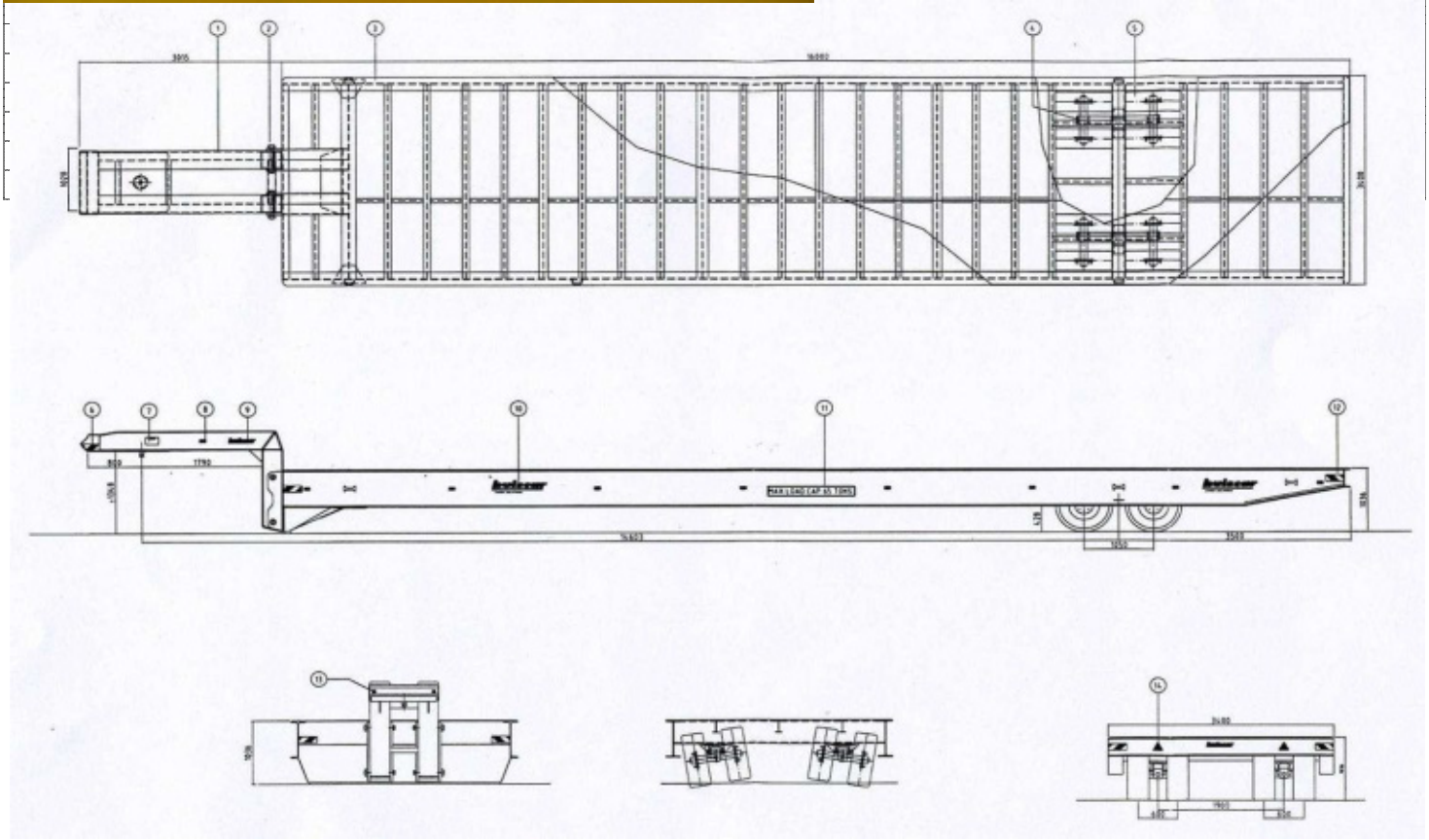

ROLL TRAILER 65T

MATRICOLA INTERNA:	**RTR 20**
TIPO:	**RR 65 16M**
S/N :	900518
DATA ACQUISTO:	2007
ANNO DI COSTRUZIONE	FEBBRAIO 2007
FORNITORE:	BUISCAR CARGO SOLUTIONS B.V. DE LIMIET, 18 4131 NR VIANEN - NEDERLAND
PORTATA:	65.000 Kg
PESO VUOTO:	14.000 Kg.
DIMENSIONI:	
lunghezza complessiva	19.015 mm
lunghezza	16.000 mm
larghezza	3.400 mm
altezza	1..036 mm
altezza PIN	1.348 mm
Pneumatici:	
8 Cuschion (300-15)	300 x 15

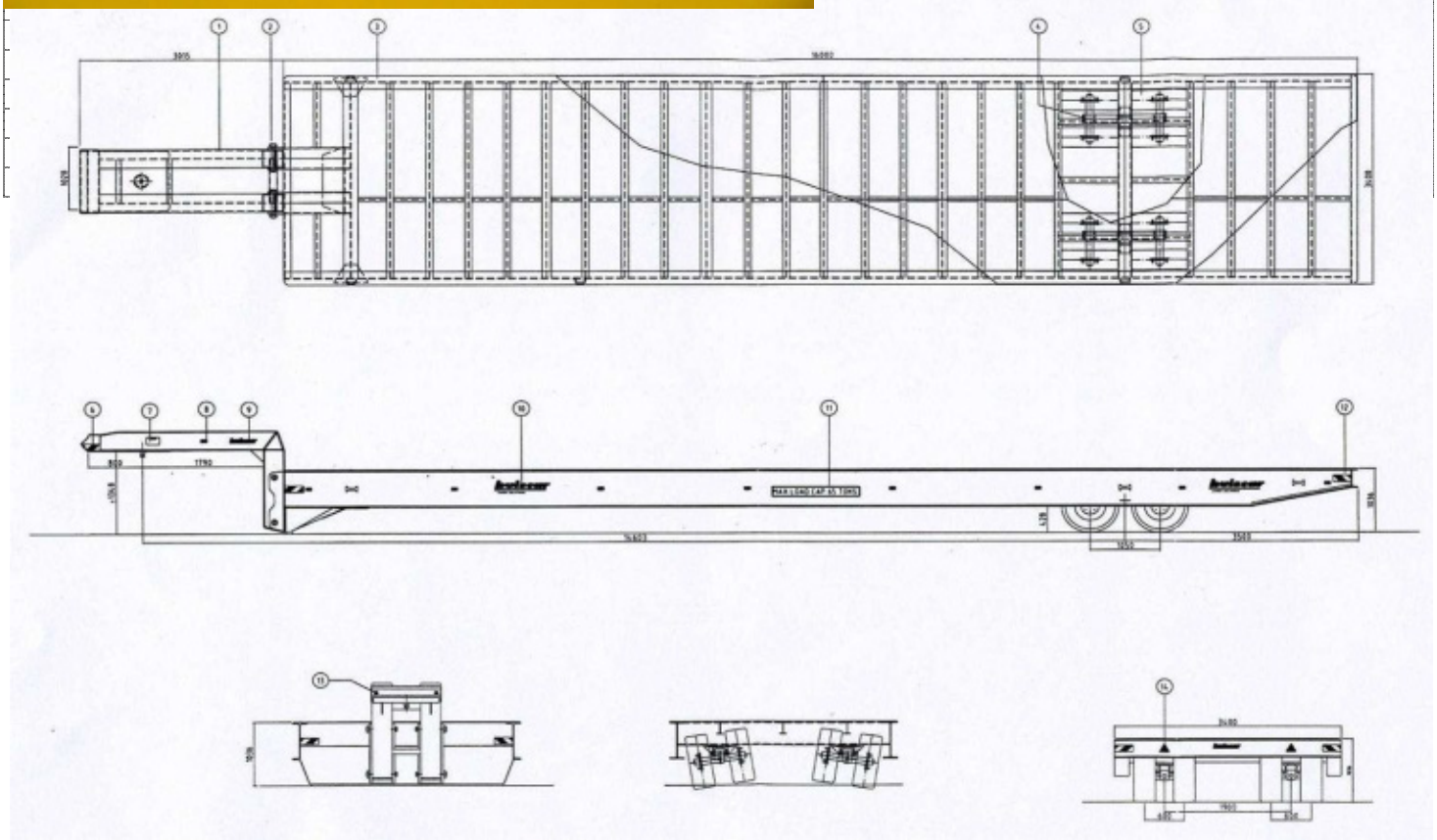

ROLL TRAILER 65T

MATRICOLA INTERNA:	**RTR 19**
TIPO:	**RR 65 16M**
S/N :	900517
DATA ACQUISTO:	2007
ANNO DI COSTRUZIONE	FEBBRAIO 2007
FORNITORE:	BUISCAR CARGO SOLUTIONS B.V. DE LIMIET, 18 4131 NR VIANEN - NEDERLAND
PORTATA:	65.000 Kg
PESO VUOTO:	14.000 Kg.
DIMENSIONI:	
lunghezza complessiva	19.015 mm
lunghezza	16.000 mm
larghezza	3.400 mm
altezza	1..036 mm
altezza PIN	1.348 mm
Pneumatici:	
8 Cuschion (300-15)	300 x 15

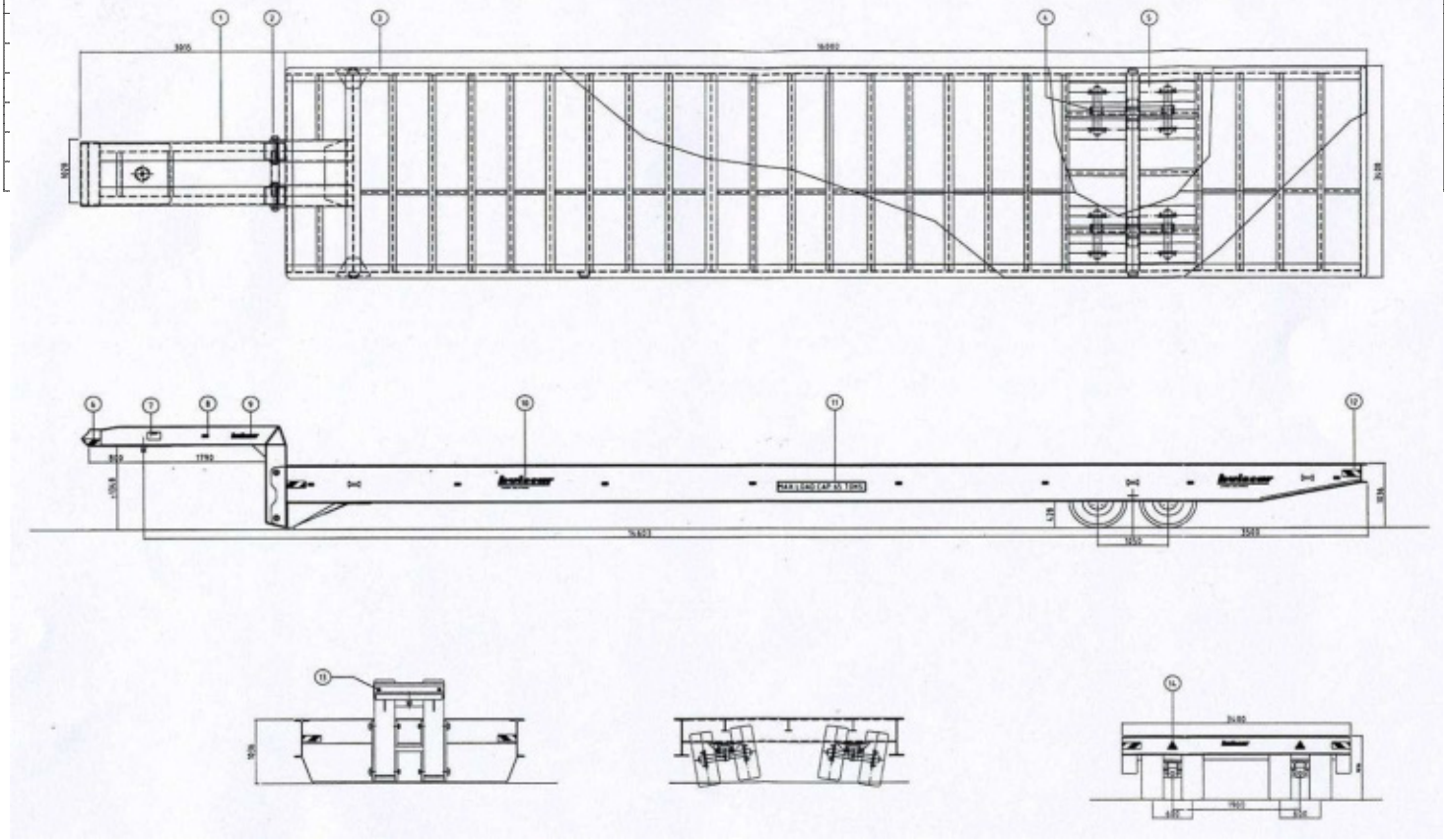

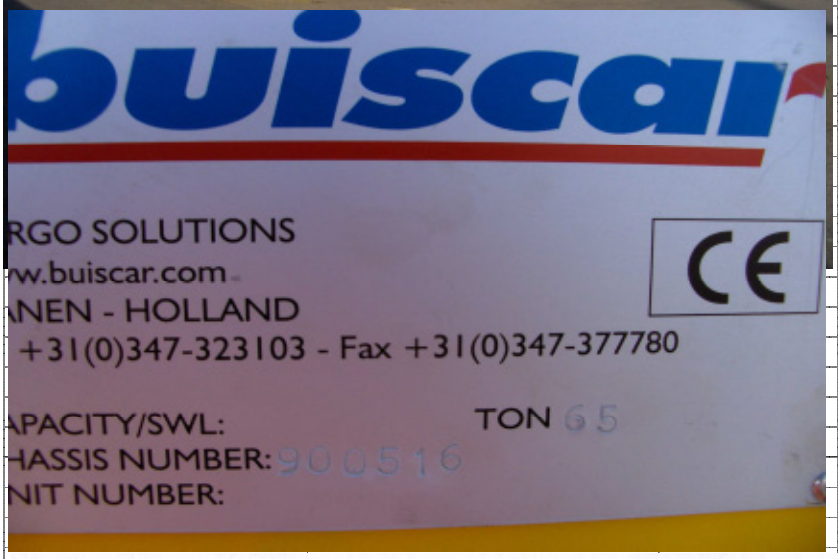

ROLL TRAILER 65T

MATRICOLA INTERNA:	**RTR 18**
TIPO:	**RR 65 16M**
S/N :	900516
DATA ACQUISTO:	2007
ANNO DI COSTRUZIONE	FEBBRAIO 2007
FORNITORE:	BUISCAR CARGO SOLUTIONS B.V. DE LIMIET, 18 4131 NR VIANEN - NEDERLAND
PORTATA:	65.000 Kg
PESO VUOTO:	14.000 Kg.
DIMENSIONI:	
lunghezza complessiva	19.015 mm
lunghezza	16.000 mm
larghezza	3.400 mm
altezza	1..036 mm
altezza PIN	1.348 mm
Pneumatici:	
8 Cuschion (300-15)	300 x 15

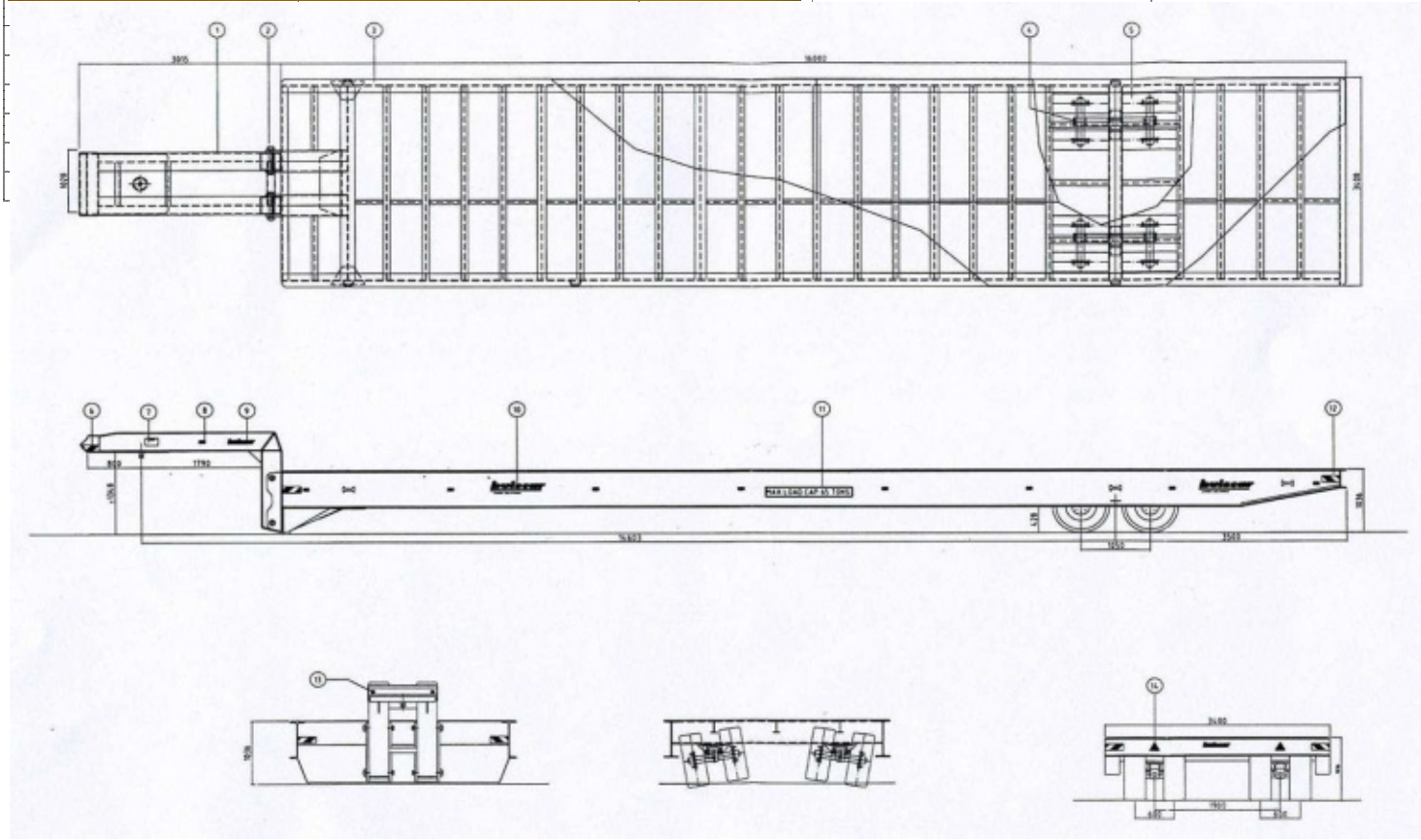

ROLL TRAILER 65T

MATRICOLA INTERNA:	**RTR 16**
TIPO:	**RR 65 16M**
S/N :	900515
DATA ACQUISTO:	2007
ANNO DI COSTRUZIONE	FEBBRAIO 2007
FORNITORE:	BUISCAR CARGO SOLUTIONS B.V. DE LIMIET, 18 4131 NR VIANEN - NEDERLAND
PORTATA:	65.000 Kg
PESO VUOTO:	14.000 Kg.
DIMENSIONI:	
lunghezza complessiva	19.015 mm
lunghezza	16.000 mm
larghezza	3.400 mm
altezza	1..036 mm
altezza PIN	1.348 mm
Pneumatici:	
8 Cuschion (300-15)	300 x 15

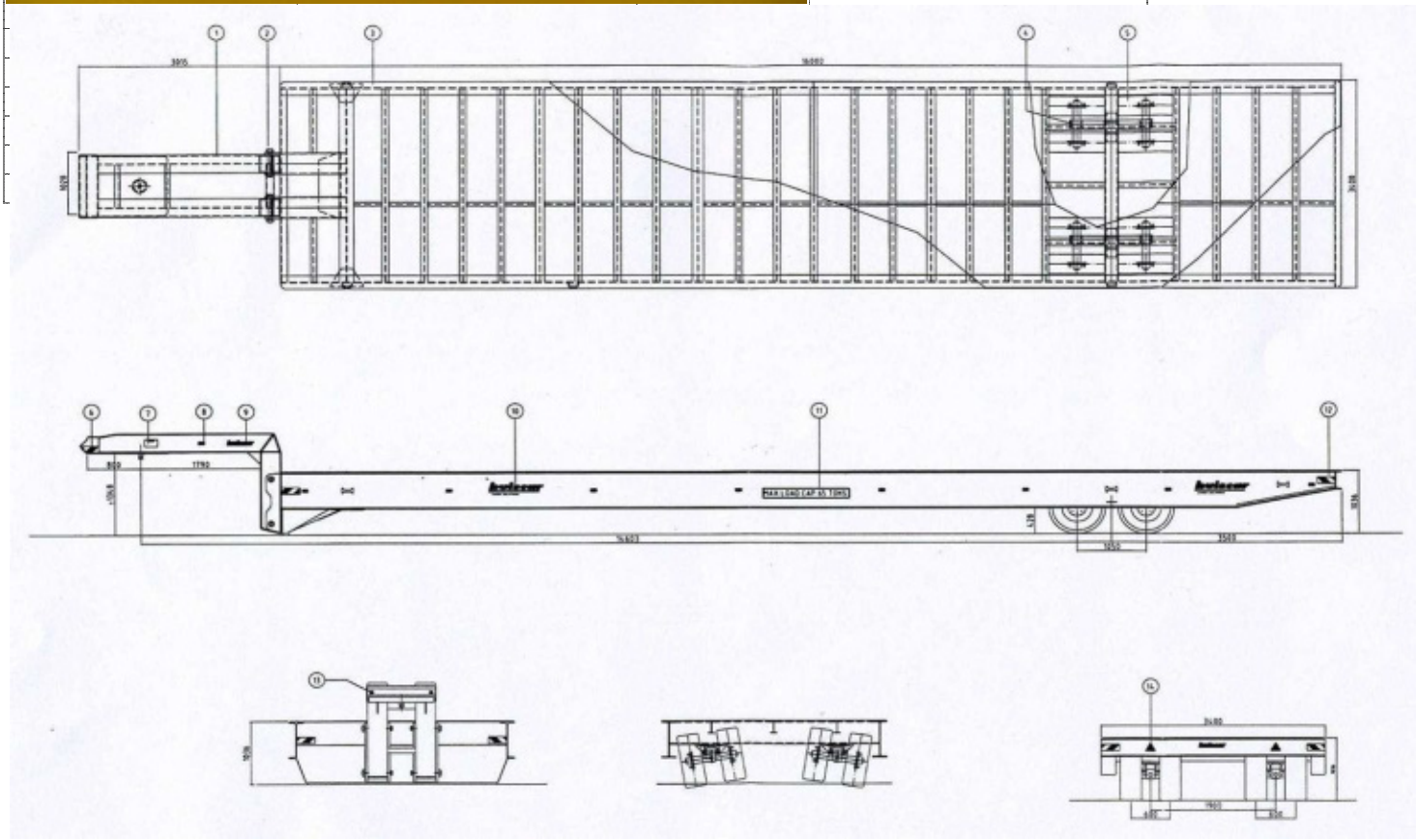

ROLL TRAILER 65T

MATRICOLA INTERNA:	**RTR 15**
TIPO:	**RR 65 16M**
S/N :	900514
DATA ACQUISTO:	2007
ANNO DI COSTRUZIONE	FEBBRAIO 2007
FORNITORE:	BUISCAR CARGO SOLUTIONS B.V. DE LIMIET, 18 4131 NR VIANEN - NEDERLAND
PORTATA:	65.000 Kg
PESO VUOTO:	14.000 Kg.
DIMENSIONI:	
lunghezza complessiva	19.015 mm
lunghezza	16.000 mm
larghezza	3.400 mm
altezza	1..036 mm
altezza PIN	1.348 mm
Pneumatici:	
8 Cuschion (300-15)	300 x 15

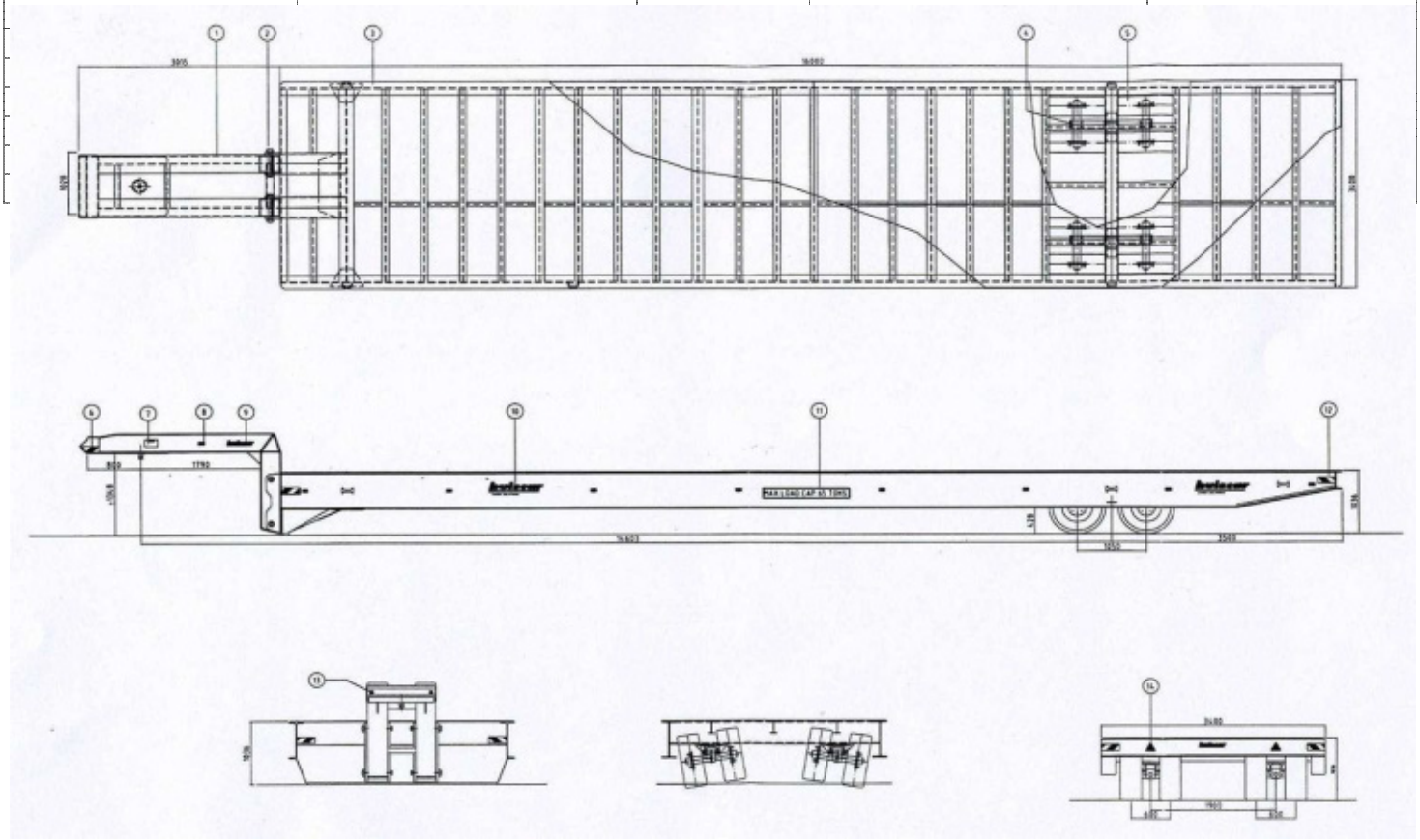

ROLL TRAILER 65 T

MATRICOLA INTERNA:	**RTR 14**
TIPO:	**RR 16M-65TF**
S/N :	131552
DATA ACQUISTO:	2001
ANNO DI COSTRUZIONE	SETTEMBRE 2001
FORNITORE:	BUISCAR BV KANAAL ZUID 64 7332 BC APELDOOM - NEDERLAND
PORTATA:	65.000 Kg
PESO VUOTO:	8.800 Kg.
DIMENSIONI:	
lunghezza complessiva	18.250 mm
lunghezza	16.000 mm
larghezza	3.400 mm
altezza	1..050 mm
altezza PIN	1.350 mm
Pneumatici:	
8 Cuschion (300-15)	300 x 15

ROLL TRAILER 65 T

MATRICOLA INTERNA:	**RTR 13**
TIPO:	**RR 16M-65TF**
S/N :	131551
DATA ACQUISTO:	2001
ANNO DI COSTRUZIONE	SETTEMBRE 2001
FORNITORE:	BUISCAR BV KANAAL ZUID 64 7332 BC APELDOOM - NEDERLAND
PORTATA:	65.000 Kg
PESO VUOTO:	8.800 Kg.
DIMENSIONI:	
lunghezza complessiva	18.250 mm
lunghezza	16.000 mm
larghezza	3.400 mm
altezza	1..050 mm
altezza PIN	1.350 mm
Pneumatici:	
8 Cuschion (300-15)	300 x 15

ROLL TRAILER 65 T

MATRICOLA INTERNA:	**RTR 12**
TIPO:	**RR 16M-65TF**
S/N :	131550
DATA ACQUISTO:	2001
ANNO DI COSTRUZIONE	SETTEMBRE 2001
FORNITORE:	BUISCAR BV KANAAL ZUID 64 7332 BC APELDOOM - NEDERLAND
PORTATA:	65.000 Kg
PESO VUOTO:	8.800 Kg.
DIMENSIONI:	
lunghezza complessiva	18.250 mm
lunghezza	16.000 mm
larghezza	3.400 mm
altezza	1..050 mm
altezza PIN	1.350 mm
Pneumatici:	
8 Cuschion (300-15)	300 x 15

ROLL TRAILER 65 T

MATRICOLA INTERNA:	**RTR 11**
TIPO:	**RR 16M-65TF**
S/N :	131549
DATA ACQUISTO:	2001
ANNO DI COSTRUZIONE	SETTEMBRE 2001
FORNITORE:	BUISCAR BV KANAAL ZUID 64 7332 BC APELDOOM - NEDERLAND
PORTATA:	65.000 Kg
PESO VUOTO:	8.800 Kg.
DIMENSIONI:	
lunghezza complessiva	18.250 mm
lunghezza	16.000 mm
larghezza	3.400 mm
altezza	1..050 mm
altezza PIN	1.350 mm
Pneumatici:	
8 Cuschion (300-15)	300 x 15

ROLL TRAILER 65 T

MATRICOLA INTERNA:	**RTR 10**
TIPO:	**RR 16M-65TF**
S/N :	131548
DATA ACQUISTO:	2001
ANNO DI COSTRUZIONE	SETTEMBRE 2001
FORNITORE:	BUISCAR BV KANAAL ZUID 64 7332 BC APELDOOM - NEDERLAND
PORTATA:	65.000 Kg
PESO VUOTO:	8.800 Kg.
DIMENSIONI:	
lunghezza complessiva	18.250 mm
lunghezza	16.000 mm
larghezza	3.400 mm
altezza	1..050 mm
altezza PIN	1.350 mm
Pneumatici:	
8 Cuschion (300-15)	300 x 15

ROLL TRAILER 65T

MATRICOLA INTERNA:	**RTR 09**
TIPO:	**RR 16M-65TF**
S/N :	131547
DATA ACQUISTO:	2001
ANNO DI COSTRUZIONE	SETTEMBRE 2001
FORNITORE:	BUISCAR BV KANAAL ZUID 64 7332 BC APELDOOM - NEDERLAND
PORTATA:	65.000 Kg
PESO VUOTO:	8.800 Kg.
DIMENSIONI:	
lunghezza complessiva	18.250 mm
lunghezza	16.000 mm
larghezza	3.400 mm
altezza	1..050 mm
altezza PIN	1.350 mm
Pneumatici:	
8 Cuschion (300-15)	300 x 15

ROLL TRAILER 65 T

MATRICOLA INTERNA:	**RTR 08**
S/N :	10264D-41-8
DATA ACQUISTO:	17/03/1998
ANNO DI COSTRUZIONE	1998
FORNITORE:	GAUSSIN SA BP 1 - 11 RUE DU 47ème R.A. 70400 HERICOURT - FRANCIA
PORTATA:	65.000 Kg
PESO VUOTO:	11.000 Kg.
DIMENSIONI:	
lunghezza complessiva	18.610 mm
lunghezza	16.000 mm
larghezza	3.400 mm
altezza	800 mm
altezza PIN	1.350 mm
Pneumatici:	
8 Cuschion (559x406)	22x16x16

ROLL TRAILER 65 T

MATRICOLA INTERNA:	**RTR 07**
S/N :	10264D-41-7
DATA ACQUISTO:	17/03/1998
ANNO DI COSTRUZIONE	1998
FORNITORE:	GAUSSIN SA BP 1 - 11 RUE DU 47ème R.A. 70400 HERICOURT - FRANCIA
PORTATA:	65.000 Kg
PESO VUOTO:	11.000 Kg.
DIMENSIONI:	
lunghezza complessiva	18.610 mm
lunghezza	16.000 mm
larghezza	3.400 mm
altezza	800 mm
altezza PIN	1.350 mm
Pneumatici:	
8 Cuschion (559x406)	22x16x16

ROLL TRAILER 65 T

MATRICOLA INTERNA:	**RTR 06**
S/N :	10264D-41-6
DATA ACQUISTO:	17/03/1998
ANNO DI COSTRUZIONE	1998
FORNITORE:	GAUSSIN SA BP 1 - 11 RUE DU 47ème R.A. 70400 HERICOURT - FRANCIA
PORTATA:	65.000 Kg
PESO VUOTO:	11.000 Kg.
DIMENSIONI:	
lunghezza complessiva	18.610 mm
lunghezza	16.000 mm
larghezza	3.400 mm
altezza	800 mm
altezza PIN	1.350 mm
Pneumatici:	
8 Cuschion (559x406)	22x16x16

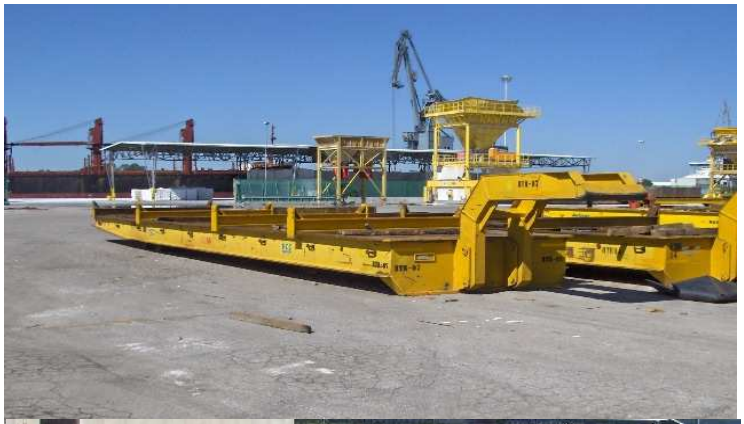

ROLL TRAILER 65 T

MATRICOLA INTERNA:	**RTR 05**
S/N :	10264D-41-5
DATA ACQUISTO:	17/03/1998
ANNO DI COSTRUZIONE	1998
FORNITORE:	GAUSSIN SA BP 1 - 11 RUE DU 47ème R.A. 70400 HERICOURT - FRANCIA
PORTATA:	65.000 Kg
PESO VUOTO:	11.000 Kg.
DIMENSIONI:	
lunghezza complessiva	18.610 mm
lunghezza	16.000 mm
larghezza	3.400 mm
altezza	800 mm
altezza PIN	1.350 mm
Pneumatici:	
8 Cuschion (559x406)	22x16x16

ROLL TRAILER 65 T

MATRICOLA INTERNA:	**RTR 04**
S/N :	10264D-41-4
DATA ACQUISTO:	17/03/1998
ANNO DI COSTRUZIONE	1998
FORNITORE:	GAUSSIN SA BP 1 - 11 RUE DU 47ème R.A. 70400 HERICOURT - FRANCIA
PORTATA:	65.000 Kg
PESO VUOTO:	11.000 Kg.
DIMENSIONI:	
lunghezza complessiva	18.610 mm
lunghezza	16.000 mm
larghezza	3.400 mm
altezza	800 mm
altezza PIN	1.350 mm
Pneumatici:	
8 Cuschion (559x406)	22x16x16

ROLL TRAILER 65 T

MATRICOLA INTERNA:	**RTR 03**
S/N :	10264D-41-3
DATA ACQUISTO:	17/03/1998
ANNO DI COSTRUZIONE	1998
FORNITORE:	GAUSSIN SA BP 1 - 11 RUE DU 47ème R.A. 70400 HERICOURT - FRANCIA
PORTATA:	65.000 Kg
PESO VUOTO:	11.000 Kg.
DIMENSIONI:	
lunghezza complessiva	18.610 mm
lunghezza	16.000 mm
larghezza	3.400 mm
altezza	800 mm
altezza PIN	1.350 mm
Pneumatici:	
8 Cuschion (559x406)	22x16x16

ROLL TRAILER 65 T

MATRICOLA INTERNA:	**RTR 02**
S/N :	10264D-41-2
DATA ACQUISTO:	17/03/1998
ANNO DI COSTRUZIONE	1998
FORNITORE:	GAUSSIN SA BP 1 - 11 RUE DU 47ème R.A. 70400 HERICOURT - FRANCIA
PORTATA:	65.000 Kg
PESO VUOTO:	11.000 Kg.
DIMENSIONI:	
lunghezza complessiva	18.610 mm
lunghezza	16.000 mm
larghezza	3.400 mm
altezza	800 mm
altezza PIN	1.350 mm
Pneumatici:	
8 Cuschion (559x406)	22x16x16