COMPAGNIA PORTUALE s.r.l.
A SOCIO UNICO

Trattori

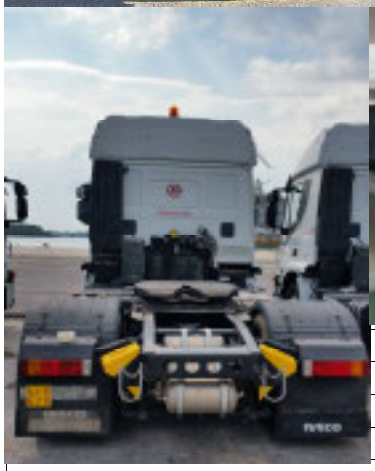

MATRICOLA INTERNA:	**TRT 61**
N. CESPITE:	124/137/M10
TARGA:	AJR676
VECCHIA TARGA	DP748WF
COSTRUTTORE:	IVECO
N. SERIE VEICOLO:	WJMM1VTH404348706
DATA IMMATRICOLAZIONE:	13/05/2008
ANNO ACQUISTO:	2011
MODELLO:	MAGIRUS A440ST/E4
PESO (massa) :	7.325 Kg
PORTATA SU RALLA:	18.000 Kg.
TRAINO TOTALE:	36.600 Kg.
PNEUMATICI:	315/80R22.5
NUOVA IMMATRICOLAZIONE	27/08/2014
N.OMOLOGAZIONE:	UD002924
Motore	CURSOR 10
Potenza Kw	332
Cilindrata	10308
Matricola	F3AE3681A
CAPACITA' SERBATOIO GASOLIO	600 lt.
Lunghezza	6070 mm
Larghezza	2550 mm
Altezza	
CLASSE AMBIENTALE:	2006/51/CE
LIBRETTO CIRCOLAZIONE	**MEZZO OPERATIVO**

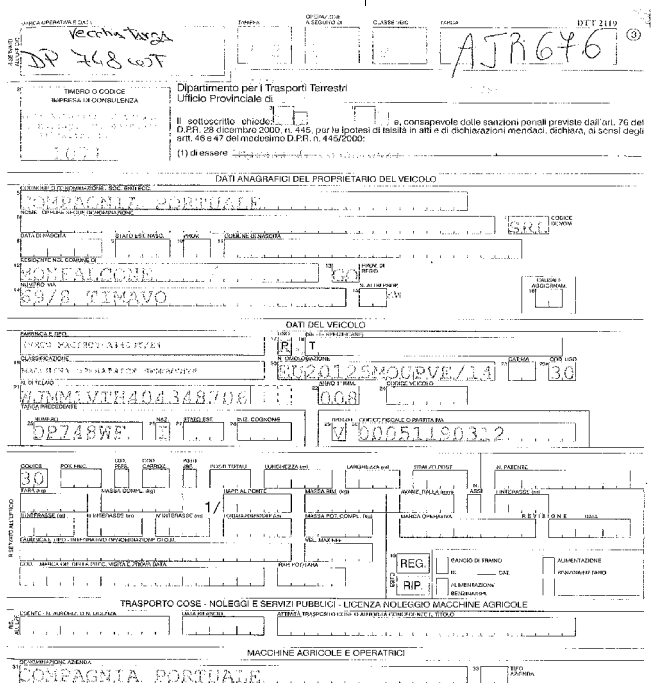
Vecchia targa
DP 748 WST
AJR676
Dipartimento per i Trasporti Terrestri
Ufficio Provinciale di
DATI ANAGRAFICI DEL PROPRIETARIO DEL VEICOLO
COMPAGNIA PORTUALE
MONFALCONE
59/B, TIMAVO
DATI DEL VEICOLO
WJMM1VTH404348706
DP748WF
TRASPORTO COSE - NOLEGGI E SERVIZI PUBBLICI - LICENZA NOLEGGIO MACCHINE AGRICOLE
MACCHINE AGRICOLE E OPERATRICI
COMPAGNIA PORTUALE

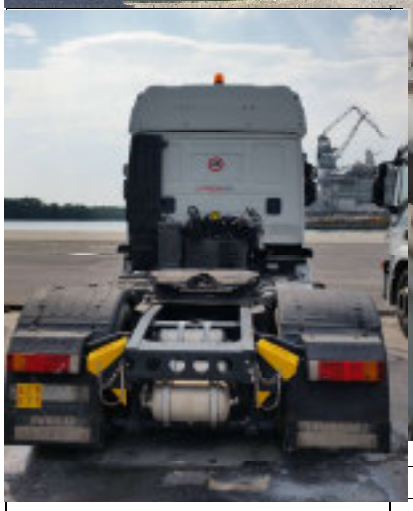

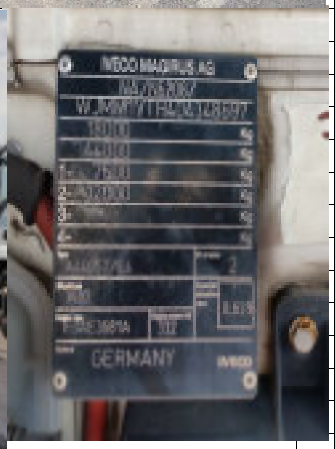

MATRICOLA INTERNA:	**TRT 59**
N. CESPITE:	122/135/M10
TARGA:	**AJR675**
VECCHIA TARGA	**DP745WF**
COSTRUTTORE:	IVECO
N. SERIE VEICOLO:	WJMM1VTH404348697
DATA IMMATRICOLAZIONE:	13/06/2008
ANNO ACQUISTO:	2011
MODELLO:	MAGIRUS A440ST/E4
PESO (massa) :	7.325 Kg
PORTATA SU RALLA:	18.000 Kg.
TRAINO TOTALE:	36.600 Kg.
PNEUMATICI:	315/80R22.5
NUOVA IMMATRICOLAZIONE	27/08/2014
N.OMOLOGAZIONE:	**UD002923**
Motore	CURSOR 10
Potenza Kw	332
Cilindrata	10308
Matricola	F3AE3681A
Cambio	
CAPACITA' SERBATOIO GASOLIO	600 lt.
Lunghezza	6070 mm
Larghezza	2550 mm
Altezza	
CLASSE AMBIENTALE:	2006/51/CE
LIBRETTO CIRCOLAZIONE	**MEZZO OPERATIVO**

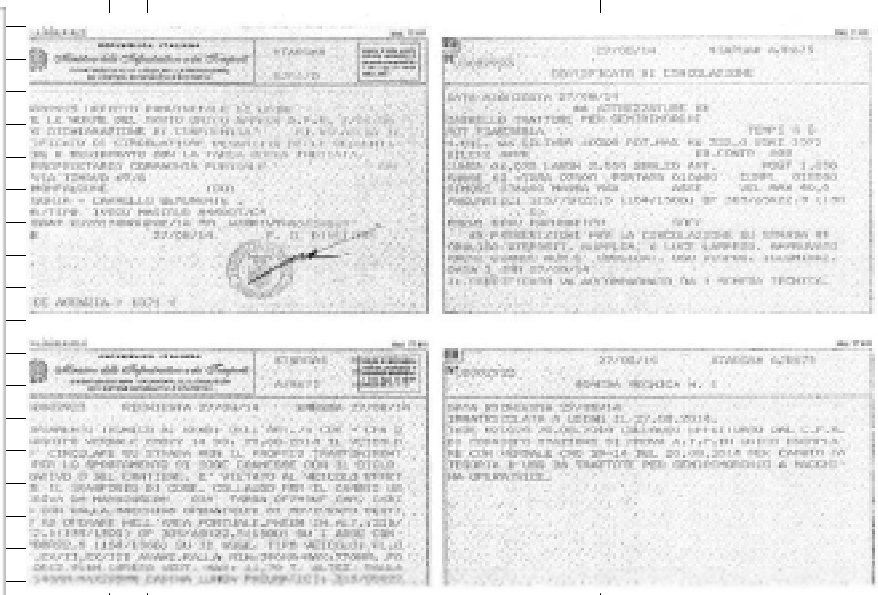

MATRICOLA INTERNA:	**TRT 58**
N. CESPITE:	121/134/M10
TARGA:	AJR679
VECCHIA TARGA	DP744WF
COSTRUTTORE:	IVECO
N. SERIE VEICOLO:	WJMM1VTH404348702
DATA IMMATRICOLAZIONE:	13/06/2008
NUOVA IMMATRICOLAZIONE	27/08/2014
ANNO ACQUISTO:	2011
MODELLO:	MAGIRUS A440ST/E4
PESO (massa) :	7.325 Kg
PORTATA SU RALLA:	18.000 Kg.
TRAINO TOTALE:	36.600 Kg.
PNEUMATICI:	315/80R22.5
N.OMOLOGAZIONE:	UD002927
Motore	CURSOR 10
Potenza Kw	332
Cilindrata	10308
Matricola	F3AE3681A
Cambio	
CAPACITA' SERBATOIO GASOLIO	600 lt.
Lunghezza	6070 mm
Larghezza	2550 mm
Altezza	
CLASSE AMBIENTALE:	2006/51/CE
LIBRETTO CIRCOLAZIONE	**MEZZO OPERATIVO**

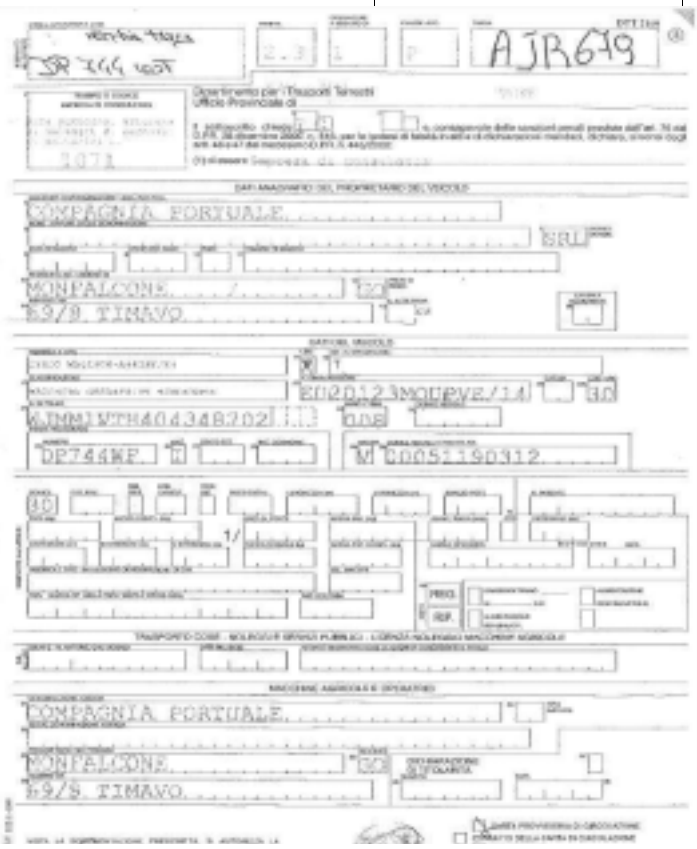
AJR679
COMPAGNIA PORTUALE
MONFALCONE
69/8 TIMAVO
WJMM1VTH404348702
DP744WF
COMPAGNIA PORTUALE
MONFALCONE
69/8 TIMAVO

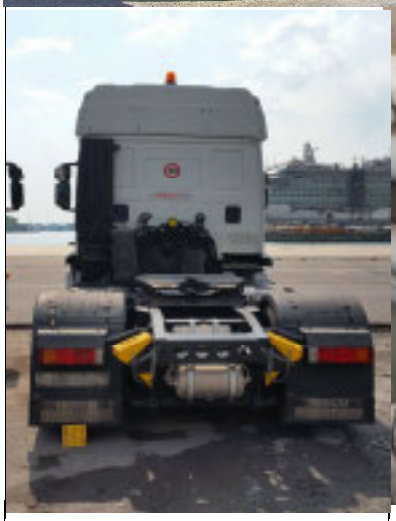

MATRICOLA INTERNA:	**TRT 57**
N. CESPITE:	120/138/M10
TARGA:	**AJR678**
VECCHIA TARGA:	**DP743WF**
COSTRUTTORE:	IVECO
N. SERIE VEICOLO:	WJMM1VTH404348701
DATA IMMATRICOLAZIONE:	13/06/2008
ANNO ACQUISTO:	2011
MODELLO:	MAGIRUS A440ST/E4
PESO (massa) :	7.325 Kg
PORTATA SU RALLA:	18.000 Kg.
TRAINO TOTALE:	36.600 Kg.
PNEUMATICI:	315/80R22.5
NUOVA IMMATRICOLAZIONE	27/08/2014
N.OMOLOGAZIONE:	UD002926
Motore	CURSOR 10
Potenza Kw	332
Cilindrata	10308
Matricola	F3AE3681A
Cambio	
CAPACITA' SERBATOIO GASOLIO	600 lt.
Lunghezza	6070 mm
Larghezza	2550 mm
Altezza	
CLASSE AMBIENTALE:	2006/51/CE
LIBRETTO CIRCOLAZIONE	**MEZZO OPERATIVO**

MATRICOLA INTERNA:	**TRT 55**
N. CESPITE:	118/132/M10
TARGA:	**AJR677**
VECCHIA TARGA	**DP741WF**
COSTRUTTORE:	IVECO
N.CARTA CIRCOLAZIONE	**A002522GO11**
N. SERIE VEICOLO:	WJMM1VTH404348699
DATA IMMATRICOLAZIONE:	13/06/2008
ANNO ACQUISTO:	2011
MODELLO:	MAGIRUS A440ST/E4
PESO (massa) :	7.325 Kg
PORTATA SU RALLA:	18.000 Kg.
TRAINO TOTALE:	36.600 Kg.
PNEUMATICI:	315/80R22.5
N.OMOLOGAZIONE:	UD002925
Motore	CURSOR 10
Potenza Kw	332
Cilindrata	10308
Matricola	F3AE3681A
Cambio	
CAPACITA' SERBATOIO GASOLIO	600 lt.
Lunghezza	6070 mm
Larghezza	2550 mm
Altezza	
CLASSE AMBIENTALE:	2006/51/CE
LIBRETTO CIRCOLAZIONE	**MEZZO OPERATIVO**

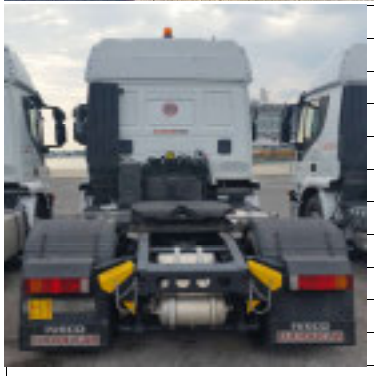

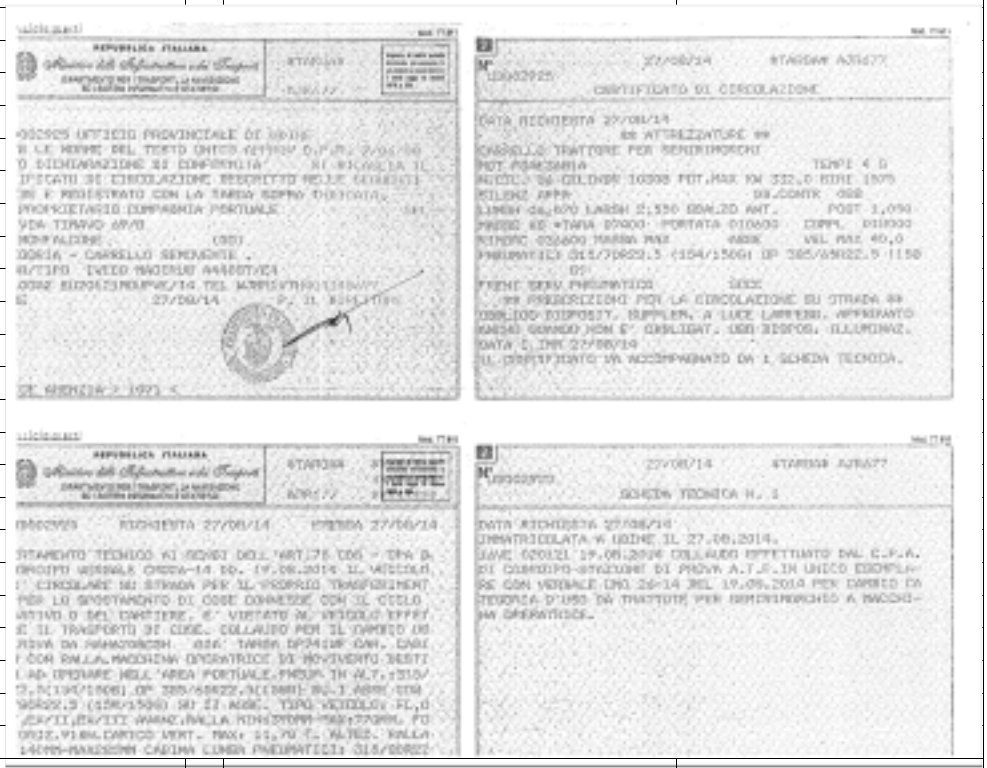

MATRICOLA INTERNA:	**TRT 52**
N. CESPITE:	
TARGA:	DP 739 WF
COSTRUTTORE:	IVECO
N.CARTA CIRCOLAZIONE	A001984GO011
N. SERIE VEICOLO:	WJMM1VTH404348705
DATA IMMATRICOLAZIONE:	13/06/2008
ANNO ACQUISTO:	08/08/2011
MODELLO:	MAGIRUS A440ST/E4
PESO (massa) :	7.325 Kg
PORTATA SU RALLA:	18.000 Kg.
TRAINO TOTALE:	36.600 Kg.
PNEUMATICI:	315/80R22.5
N.OMOLOGAZIONE:	NAN6208CGH
Motore	CURSOR 10
Potenza Kw	332
Cilindrata	10308
Matricola	F3AE3681A
Cambio	
CAPACITA' SERBATOIO GASOLIO	600 lt.
Lunghezza	6070 mm
Larghezza	2550 mm
Altezza	
CLASSE AMBIENTALE:	2006/51/CE
LIBRETTO CIRCOLAZIONE	
PROSSIMA REVISIONE ENTRO:	25/06/2012
SE NE OCCUPA LOCATARIO	DELTA UNO

MATRICOLA INTERNA:	TRT 51
CESPITE	
S/N :	XLWYT222452235621
COSTRUTTORE	TERBERG
MODELLO	YT222-4X2
ANNO COSTRUZIONE	2005
DATA ACQUISTO:	GEN 2011
DDT:	N.8 04/05/2011
TARA:	8.280 Kg.
PORTATA SU RALLA	31.000 Kg.
PORTATA MAX TARA + RIMORC.	55.000 Kg.
TRAINABILE MAX	45.000 Kg.
PNEUMATICI	11.00 - 22.5
	315/80 R22.5
MOTORE:	CUMMINS ISBE 220-30
SERIE MOTORE:	21668333
Motore Cost. Spec.	10014913-2
CILINDRATA:	220 HP
POTENZA KW:	
TRASMISSIONE	Allison MD 3060 P

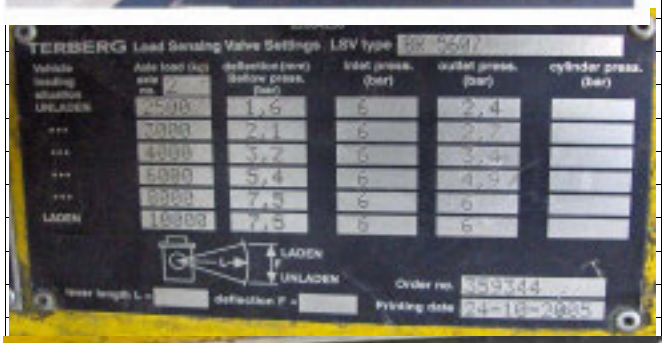

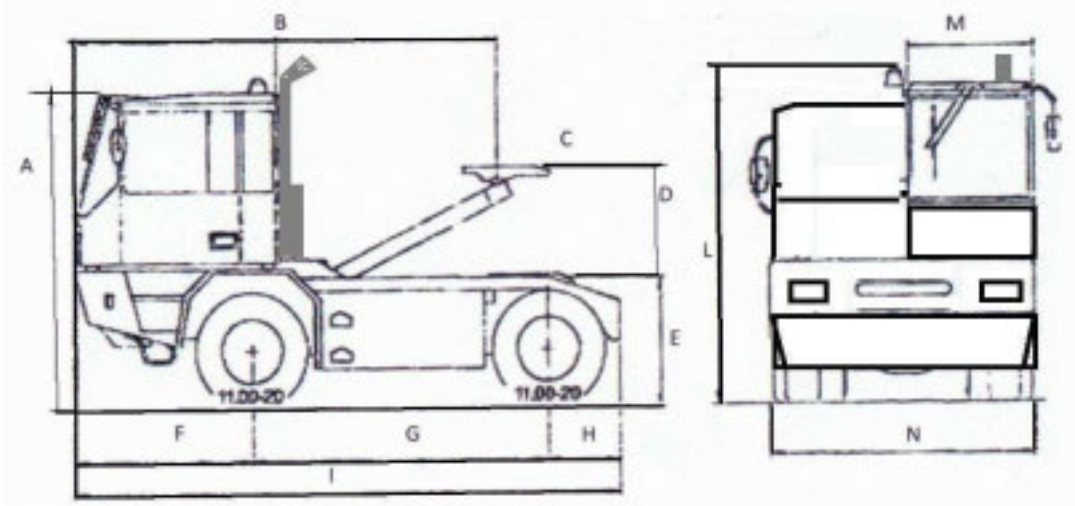

A	3.000 mm
B	3.850 mm
C	1.500 mm
D	1.150 mm
E	840 mm
F	1.580 mm
G	2.900 mm
H	800 mm
I	5.280 mm
L	3.350 mm
M	1.400 mm
N	2.450 mm

MATRICOLA INTERNA:	TRT 50
CESPITE	
S/N :	XLWYT222951465127
COSTRUTTORE	TERBERG
MODELLO	YT222-4X2
ANNO COSTRUZIONE	2005
DATA ACQUISTO:	GEN 2011
DDT:	N.8 04/05/2011
TARA:	8.280 Kg.
PORTATA SU RALLA	31.000 Kg.
PORTATA MAX TARA + RIMORC.	55.000 Kg.
TRAINABILE MAX	45.000 Kg.
PNEUMATICI	11.00 - 22.5
	315/80 R22.5
MOTORE:	CUMMINS ISBE 220-30
SERIE MOTORE:	21632999
Motore Cost. Spec.	10014913
CILINDRATA:	220 HP
POTENZA KW:	
TRASMISSIONE	Allison MD 3060 P

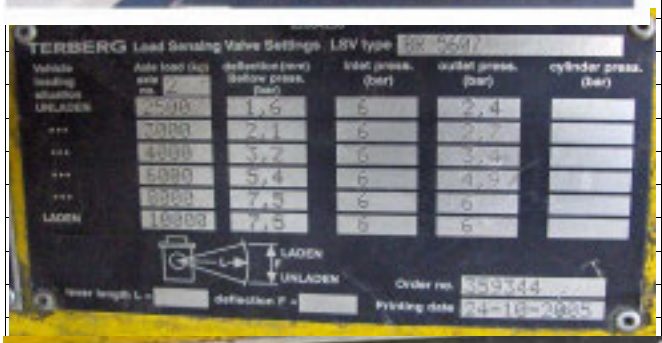

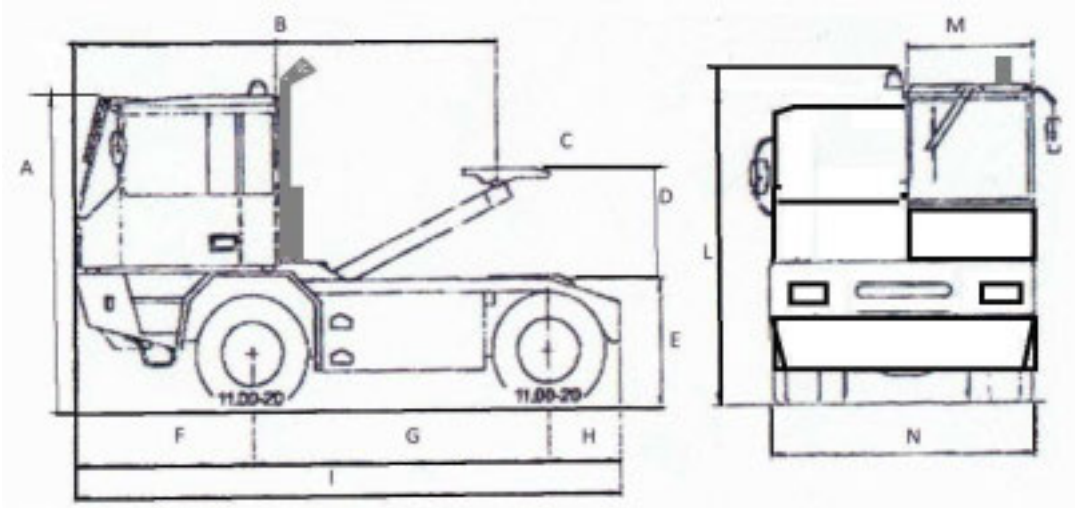

A	3.000 mm
B	3.850 mm
C	1.500 mm
D	1.150 mm
E	840 mm
F	1.580 mm
G	2.900 mm
H	800 mm
I	5.280 mm
L	3.350 mm
M	1.400 mm
N	2.450 mm

MATRICOLA INTERNA:	TRT 49
CESPITE	
S/N :	XLWYT222352275625
COSTRUTTORE	TERBERG
MODELLO	YT222-4X2
ANNO COSTRUZIONE	2005
DATA ACQUISTO:	GEN 2011
DDT:	N.4 19/01/2011
TARA:	8.280 Kg.
PORTATA SU RALLA	31.000 Kg.
PORTATA MAX TARA + RIMORC.	55.000 Kg.
TRAINABILE MAX	45.000 Kg.
PNEUMATICI	11.00 - 22.5
	315/80 R22.5
MOTORE:	CUMMINS ISBE 220-30
SERIE MOTORE:	21668339
Motore Cost. Spec.	10014913-2
CILINDRATA:	220 HP
POTENZA KW:	
TRASMISSIONE	Allison MD 3060 P

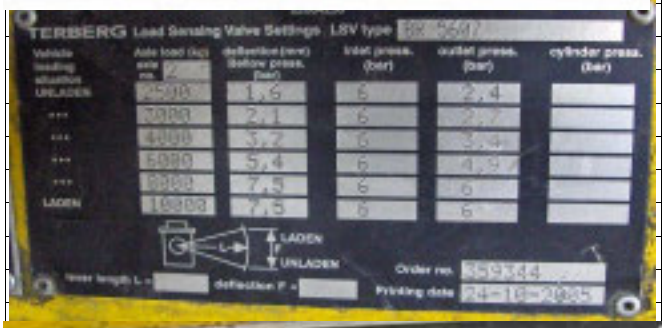

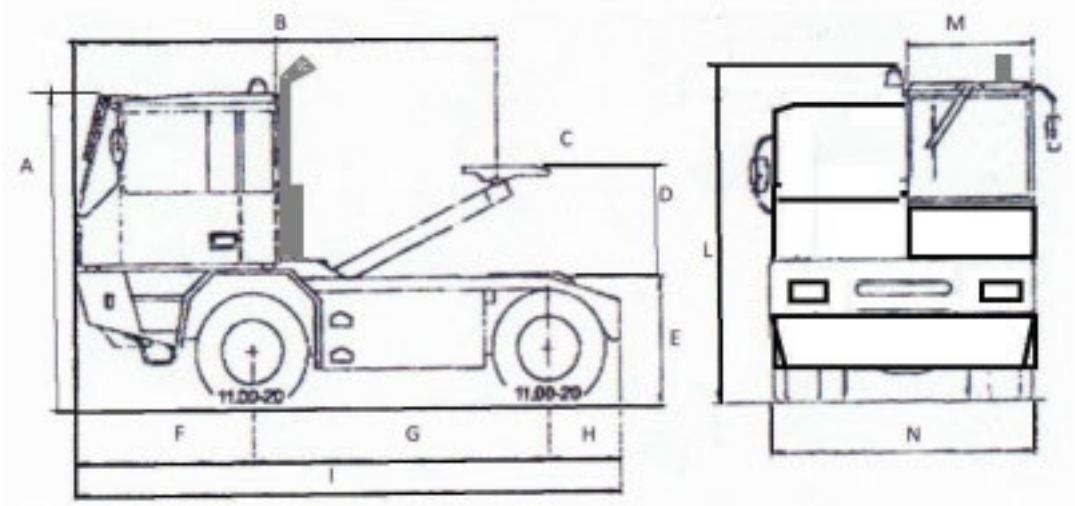

A	3.000 mm
B	3.850 mm
C	1.500 mm
D	1.150 mm
E	840 mm
F	1.580 mm
G	2.900 mm
H	800 mm
I	5.280 mm
L	3.350 mm
M	1.400 mm
N	2.450 mm

MATRICOLA INTERNA:	TRT 47
CESPITE	
S/N :	XLWYT222952255623
COSTRUTTORE	TERBERG
MODELLO	YT222-4X2
ANNO COSTRUZIONE	2005
DATA ACQUISTO:	GEN 2011
DDT:	N.4 19/01/2011
TARA:	8.280 Kg.
PORTATA SU RALLA	31.000 Kg.
PORTATA MAX TARA + RIMORC.	55.000 Kg.
TRAINABILE MAX	45.000 Kg.
PNEUMATICI	11.00 - 22.5
	315/80 R22.5
MOTORE:	CUMMINS ISBE 220-30
SERIE MOTORE:	21668332
Motore Cost. Spec.	10014913-2
CILINDRATA:	220 HP
POTENZA KW:	
TRASMISSIONE	Allison MD 3060 P

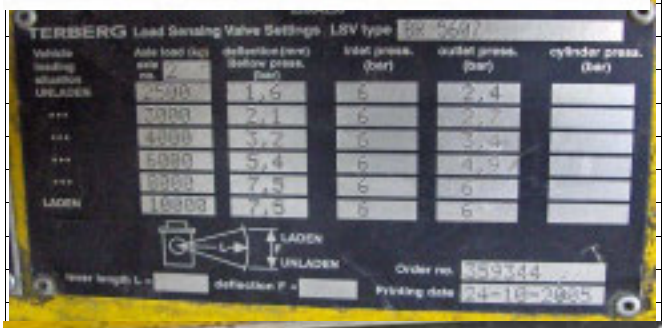

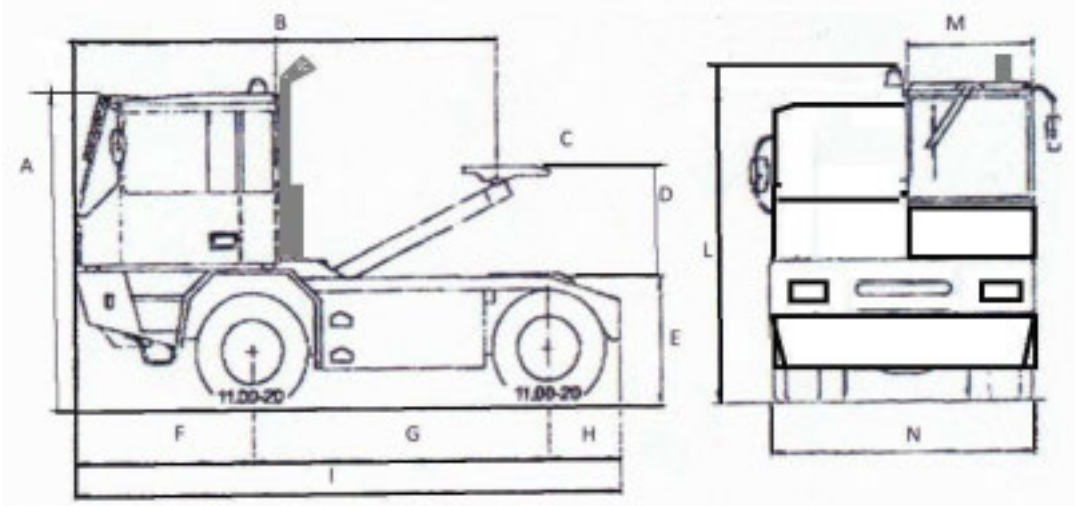

A	3.000 mm
B	3.850 mm
C	1.500 mm
D	1.150 mm
E	840 mm
F	1.580 mm
G	2.900 mm
H	800 mm
I	5.280 mm
L	3.350 mm
M	1.400 mm
N	2.450 mm

MATRICOLA INTERNA:	TRT 46
CESPITE	
S/N :	XLWYT222152245622
COSTRUTTORE	TERBERG
MODELLO	YT222-4X2
ANNO COSTRUZIONE	2005
DATA ACQUISTO:	GEN 2011
DDT:	N.3 19/01/2011
TARA:	8.280 Kg.
PORTATA SU RALLA	31.000 Kg.
PORTATA MAX TARA + RIMORC.	55.000 Kg.
TRAINABILE MAX	45.000 Kg.
PNEUMATICI	11.00 - 22.5
	315/80 R22.5
MOTORE:	CUMMINS ISBE 220-30
SERIE MOTORE:	21668334
Motore Cost. Spec.	10014913-2
CILINDRATA:	220 HP
POTENZA KW:	
TRASMISSIONE	Allison MD 3060 P

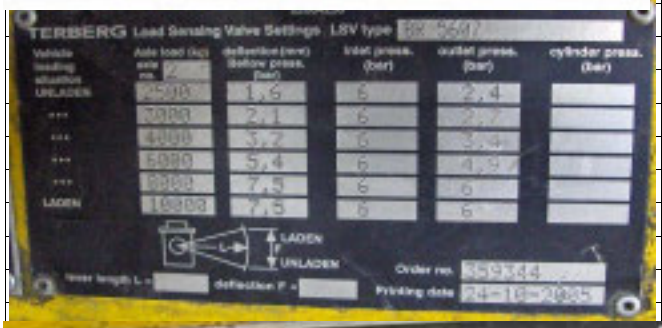

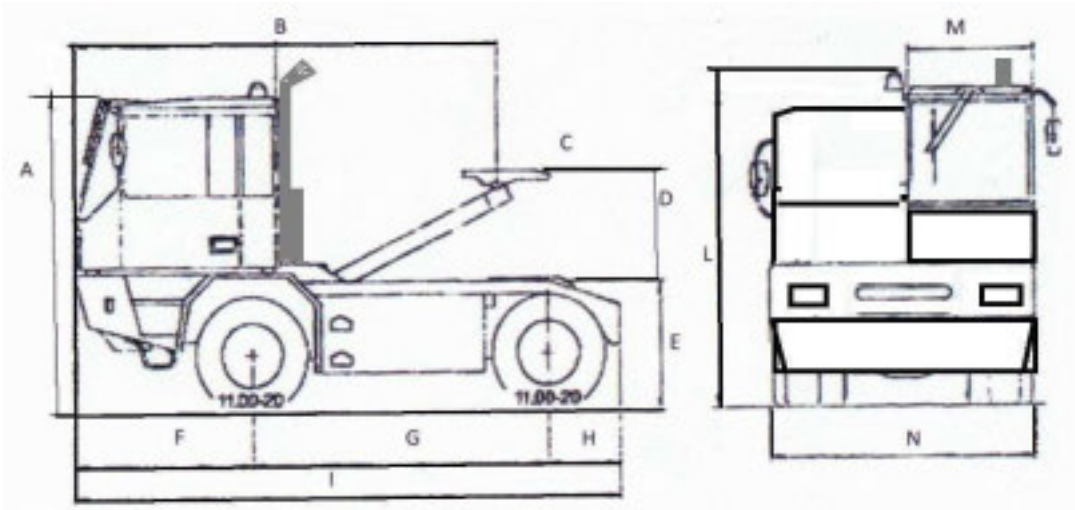

A	3.000 mm
B	3.850 mm
C	1.500 mm
D	1.150 mm
E	840 mm
F	1.580 mm
G	2.900 mm
H	800 mm
I	5.280 mm
L	3.350 mm
M	1.400 mm
N	2.450 mm

MATRICOLA INTERNA:	TRT 45
CESPITE	
S/N :	XLWYT222151455126
COSTRUTTORE	TERBERG
MODELLO	YT222-4X2
ANNO COSTRUZIONE	2005
DATA ACQUISTO:	GEN 2011
DDT:	N.3 19/01/2011
TARA:	8.280 Kg.
PORTATA SU RALLA	31.000 Kg.
PORTATA MAX TARA + RIMORC.	55.000 Kg.
TRAINABILE MAX	45.000 Kg.
PNEUMATICI	11.00 - 22.5
	315/80 R22.5
MOTORE:	CUMMINS ISBE 220-30
SERIE MOTORE:	21633005
Motore Cost. Spec.	10014913
CILINDRATA:	220 HP
POTENZA KW:	
TRASMISSIONE	Allison MD 3060 P

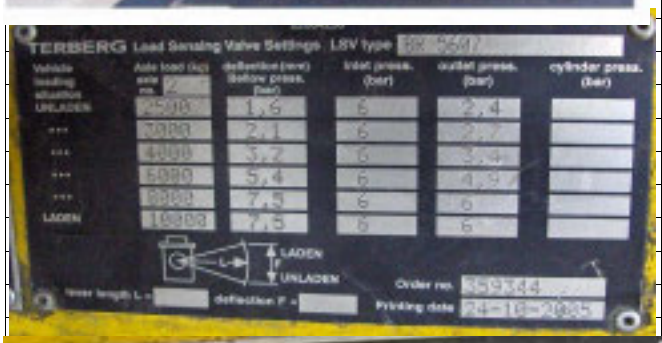

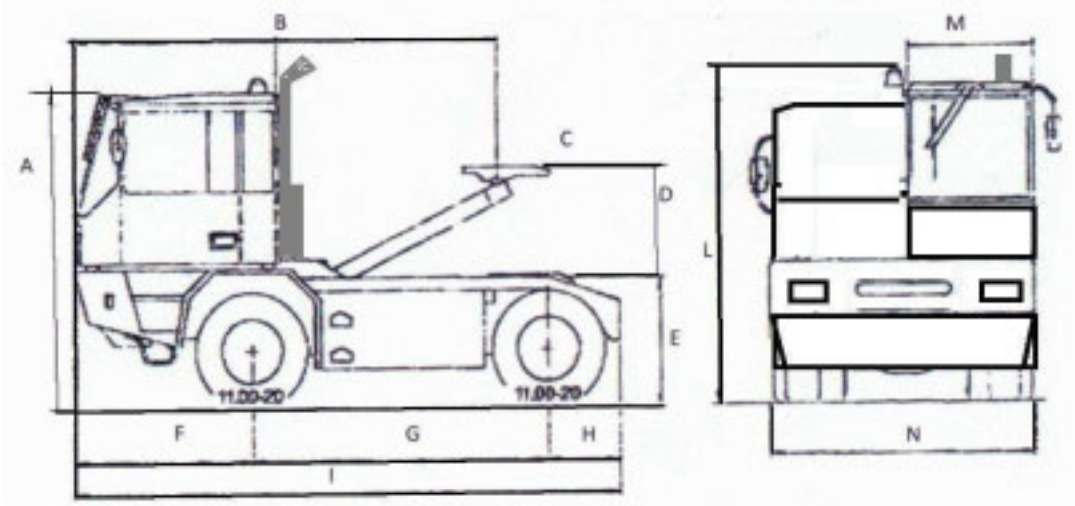

A	3.000 mm
B	3.850 mm
C	1.500 mm
D	1.150 mm
E	840 mm
F	1.580 mm
G	2.900 mm
H	800 mm
I	5.280 mm
L	3.350 mm
M	1.400 mm
N	2.450 mm

MATRICOLA INTERNA:	TRT 44
CESPITE	
S/N :	XLWYT222551435123
COSTRUTTORE	TERBERG
MODELLO	YT222-4X2
ANNO COSTRUZIONE	2005
DATA ACQUISTO:	GEN 2011
DDT:	N.7 23/03/2011
TARA:	8.280 Kg.
PORTATA SU RALLA	31.000 Kg.
PORTATA MAX TARA + RIMORC.	55.000 Kg.
TRAINABILE MAX	45.000 Kg.
PNEUMATICI	11.00 - 22.5
	315/80 R22.5
MOTORE:	CUMMINS ISBE 220-30
SERIE MOTORE:	21632998
Motore Cost. Spec.	10014913
CILINDRATA:	220 HP
POTENZA KW:	
TRASMISSIONE	Allison MD 3060 P

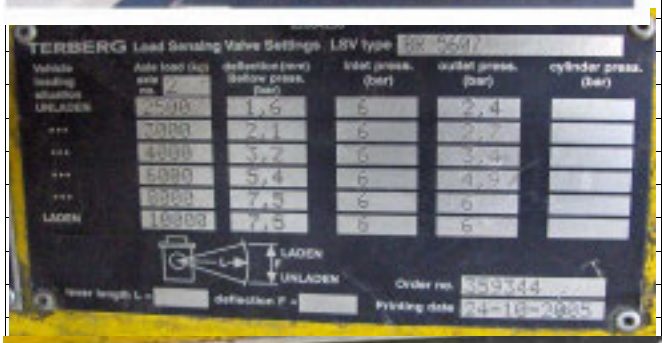

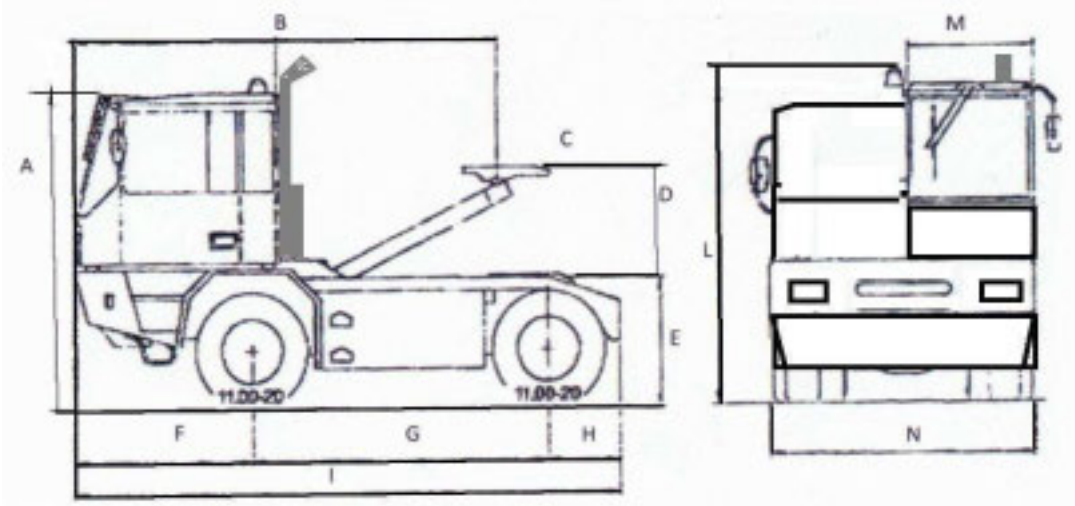

A	3.000 mm
B	3.850 mm
C	1.500 mm
D	1.150 mm
E	840 mm
F	1.580 mm
G	2.900 mm
H	800 mm
I	5.280 mm
L	3.350 mm
M	1.400 mm
N	2.450 mm

MATRICOLA INTERNA:	TRT 43
CESPITE	
S/N :	XLWYT222851425119
COSTRUTTORE	TERBERG
MODELLO	YT222-4X2
ANNO COSTRUZIONE	2005
DATA ACQUISTO:	GEN 2011
DDT:	N.7 23/03/2011
TARA:	8.280 Kg.
PORTATA SU RALLA	31.000 Kg.
PORTATA MAX TARA + RIMORC.	55.000 Kg.
TRAINABILE MAX	45.000 Kg.
PNEUMATICI	11.00 - 22.5
	315/80 R22.5
MOTORE:	CUMMINS ISBE 220-30
SERIE MOTORE:	21633004
Motore Cost. Spec.	10014913
CILINDRATA:	220 HP
POTENZA KW:	
TRASMISSIONE	Allison MD 3060 P

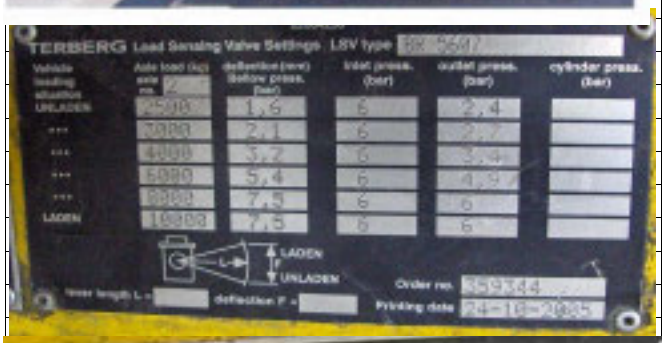

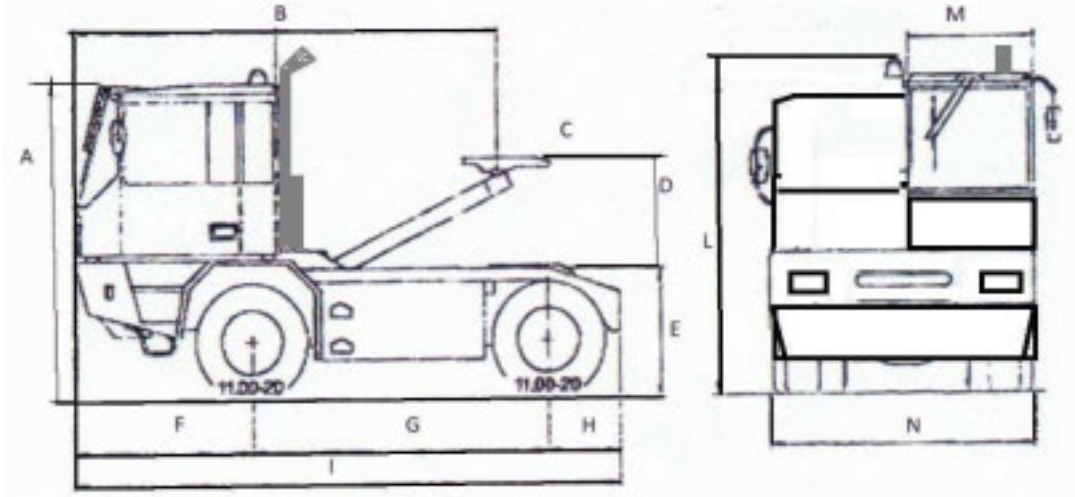

A	3.000 mm
B	3.850 mm
C	1.500 mm
D	1.150 mm
E	840 mm
F	1.580 mm
G	2.900 mm
H	800 mm
I	5.280 mm
L	3.350 mm
M	1.400 mm
N	2.450 mm

MATRICOLA INTERNA:	TRT 42
CESPITE	
S/N :	XLWYT222951415117
COSTRUTTORE	TERBERG
MODELLO	YT222-4X2
ANNO COSTRUZIONE	2005
DATA ACQUISTO:	GEN 2011
DDT:	N.3 19/01/2011
TARA:	8.280 Kg.
PORTATA SU RALLA	31.000 Kg.
PORTATA MAX TARA + RIMORC.	55.000 Kg.
TRAINABILE MAX	45.000 Kg.
PNEUMATICI	11.00 - 22.5
	315/80 R22.5
MOTORE:	CUMMINS ISBE 220-30
SERIE MOTORE:	21633000
Motore Cost. Spec.	10014913
CILINDRATA:	220 HP
POTENZA KW:	
TRASMISSIONE	Allison MD 3060 P

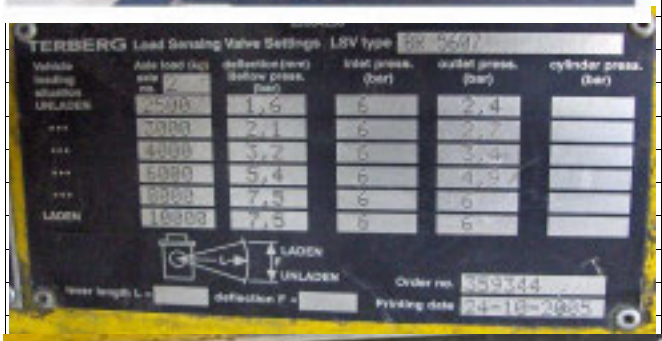

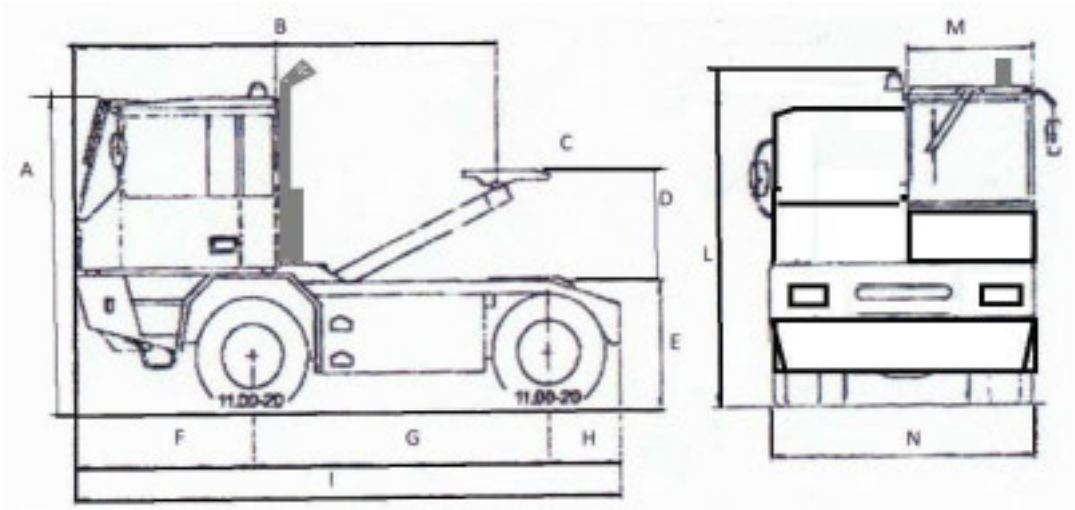

A	3.000 mm
B	3.850 mm
C	1.500 mm
D	1.150 mm
E	840 mm
F	1.580 mm
G	2.900 mm
H	800 mm
I	5.280 mm
L	3.350 mm
M	1.400 mm
N	2.450 mm

MATRICOLA INTERNA:	TRT 41
CESPITE	
S/N :	XLWYT222151405116
COSTRUTTORE	TERBERG
MODELLO	YT222-4X2
ANNO COSTRUZIONE	06 2005
DATA ACQUISTO:	GEN 2011
DDT:	N.7 23/03/2011
TARA:	8.280 Kg.
PORTATA SU RALLA	31.000 Kg.
PORTATA MAX TARA + RIMORC.	55.000 Kg.
TRAINABILE MAX	45.000 Kg.
PNEUMATICI	11.00 - 22.5
	315/80 R22.5
MOTORE:	CUMMINS ISBE 220-30
SERIE MOTORE:	21633006
Motore Cost. Spec.	10014913
CILINDRATA:	220 HP
POTENZA KW:	
TRASMISSIONE	Allison MD 3060 P

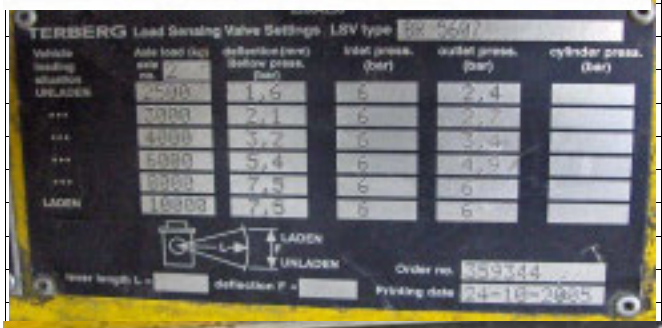

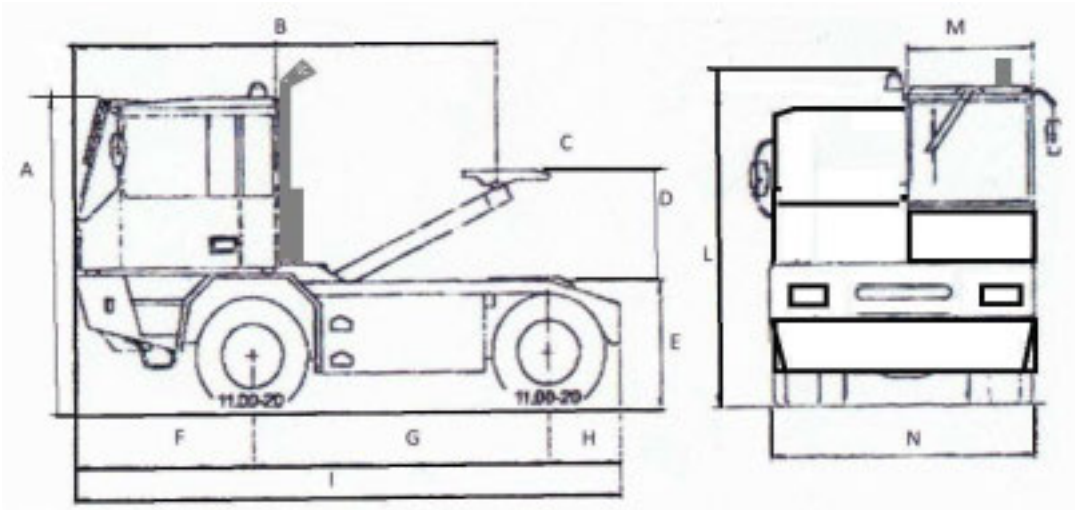

A	3.000 mm
B	3.850 mm
C	1.500 mm
D	1.150 mm
E	840 mm
F	1.580 mm
G	2.900 mm
H	800 mm
I	5.280 mm
L	3.350 mm
M	1.400 mm
N	2.450 mm

MATRICOLA INTERNA:	TRT 40
CESPITE	
S/N :	XLWYT222551395034
COSTRUTTORE	TERBERG
MODELLO	YT222-4X2
ANNO COSTRUZIONE	2005
DATA ACQUISTO:	GEN 2011
DDT:	N.1 19/01/2011
TARA:	8.280 Kg.
PORTATA SU RALLA	31.000 Kg.
PORTATA MAX TARA + RIMORC.	55.000 Kg.
TRAINABILE MAX	45.000 Kg.
PNEUMATICI	11.00 - 22.5
	315/80 R22.5
MOTORE:	CUMMINS ISBE 220-30
SERIE MOTORE:	21633003
Motore Cost. Spec.	10014913
CILINDRATA:	220 HP
POTENZA KW:	
TRASMISSIONE	Allison MD 3060 P

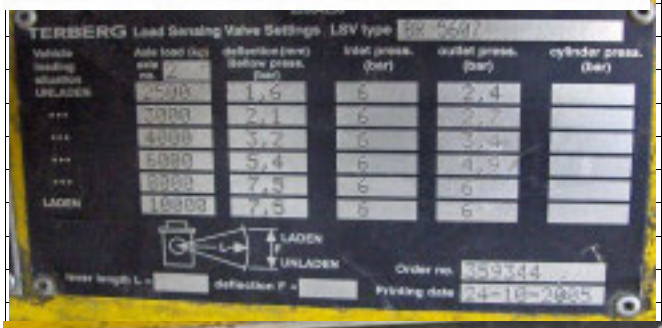

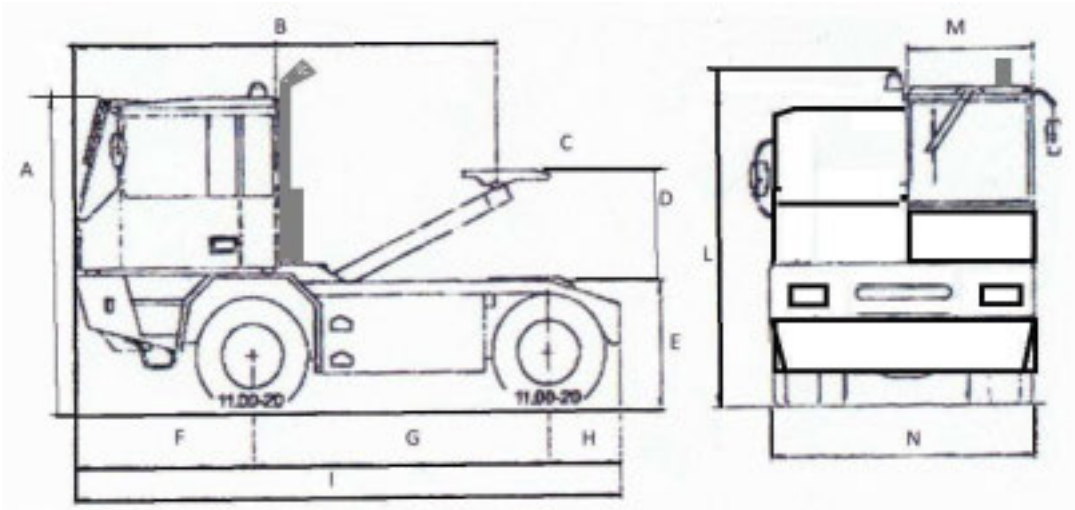

A	3.000 mm
B	3.850 mm
C	1.500 mm
D	1.150 mm
E	840 mm
F	1.580 mm
G	2.900 mm
H	800 mm
I	5.280 mm
L	3.350 mm
M	1.400 mm
N	2.450 mm

MATRICOLA INTERNA:	**TRT 55**
N. CESPITE:	118/132/M10
TARGA:	**AJR677**
VECCHIA TARGA	**DP741WF**
COSTRUTTORE:	IVECO
N.CARTA CIRCOLAZIONE	**A002522GO11**
N. SERIE VEICOLO:	WJMM1VTH404348699
DATA IMMATRICOLAZIONE:	13/06/2008
ANNO ACQUISTO:	2011
MODELLO:	MAGIRUS A440ST/E4
PESO (massa) :	7.325 Kg
PORTATA SU RALLA:	18.000 Kg.
TRAINO TOTALE:	36.600 Kg.
PNEUMATICI:	315/80R22.5
N.OMOLOGAZIONE:	UD002925
Motore	CURSOR 10
Potenza Kw	332
Cilindrata	10308
Matricola	F3AE3681A
Cambio	
CAPACITA' SERBATOIO GASOLIO	600 lt.
Lunghezza	6070 mm
Larghezza	2550 mm
Altezza	
CLASSE AMBIENTALE:	2006/51/CE
LIBRETTO CIRCOLAZIONE	**MEZZO OPERATIVO**

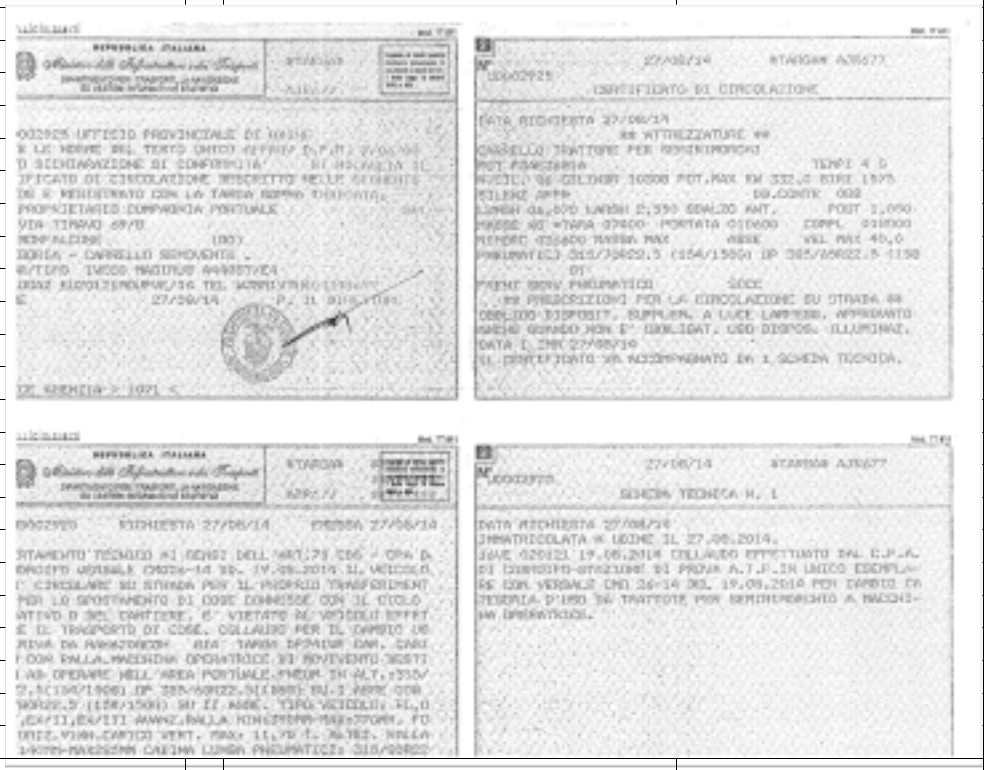

MATRICOLA INTERNA:	**TRT 36**
COSTRUTTORE:	KALMAR
S/N :	YH3ANADAB7S048646
DATA FABBRICAZIONE:	2007
ANNO ACQUISTO:	2007
MODELLO:	TTX-182 ALSD
TARA:	9.500 Kg.
PORTATA SU RALLA:	36.000 Kg.
TRAINO TOTALE:	75.000 Kg.
PNEUMATICI:	Daiton 11.00/20
Motore	VOLVO TAD721VE
Potenza	174 KW
Cilindrata	7.140 CC
Matricola	5310288306
Cambio	GEARMATIC
Trasmissione	CLARK R32822 (4+4)
S/N	HBEA8733
Asse anteriore	SISU
Modello	SSNND
Asse motrice posteriore	SISU
Modello	SRDP (4 planetari)
Batterie	pz.2 da 170 Amp
Ralla	SISU CW500
Impianto idraulico	
Pressione lavoro	190 Bar
Capacità serbatoio	190 lt.
Freni pneumatici a tamburo	

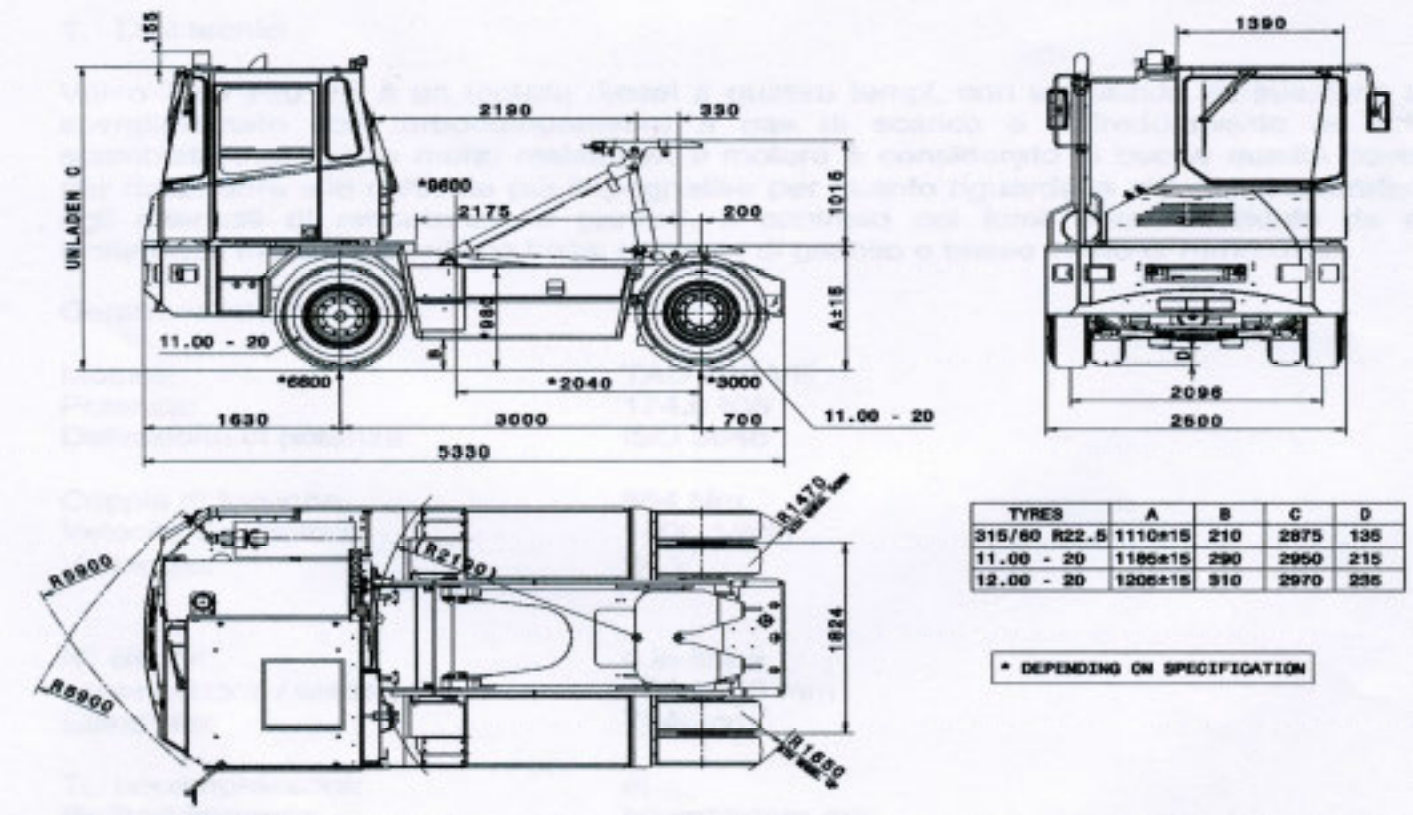

MATRICOLA INTERNA:	**TRT 35**
COSTRUTTORE:	KALMAR
S/N :	YH3ANADAB7S048645
CESPITE-.	106
DATA FABBRICAZIONE:	2007
ANNO ACQUISTO:	2007
MODELLO:	TTX-182 ALSD
TARA:	9.500 Kg.
PORTATA SU RALLA:	36.000 Kg.
TRAINO TOTALE:	75.000 Kg.
PNEUMATICI:	Daiton 11.00/20
Motore	VOLVO TAD721VE
Potenza	174 KW
Cilindrata	7.140 CC
Matricola	5310288305
Cambio	GEARMATIC
Trasmissione	DANA R32822 (4+4)
S/N	HBEA263762
Asse anteriore	SISU
Modello	SSNND
Asse motrice posteriore	SISU
Modello	SRDP (4 planetari)
Batterie	pz.2 da 170 Amp
Ralla	SISU CW500
Impianto idraulico	
Pressione lavoro	190 Bar
Capacità serbatoio	190 lt.
Freni pneumatici a tamburo	

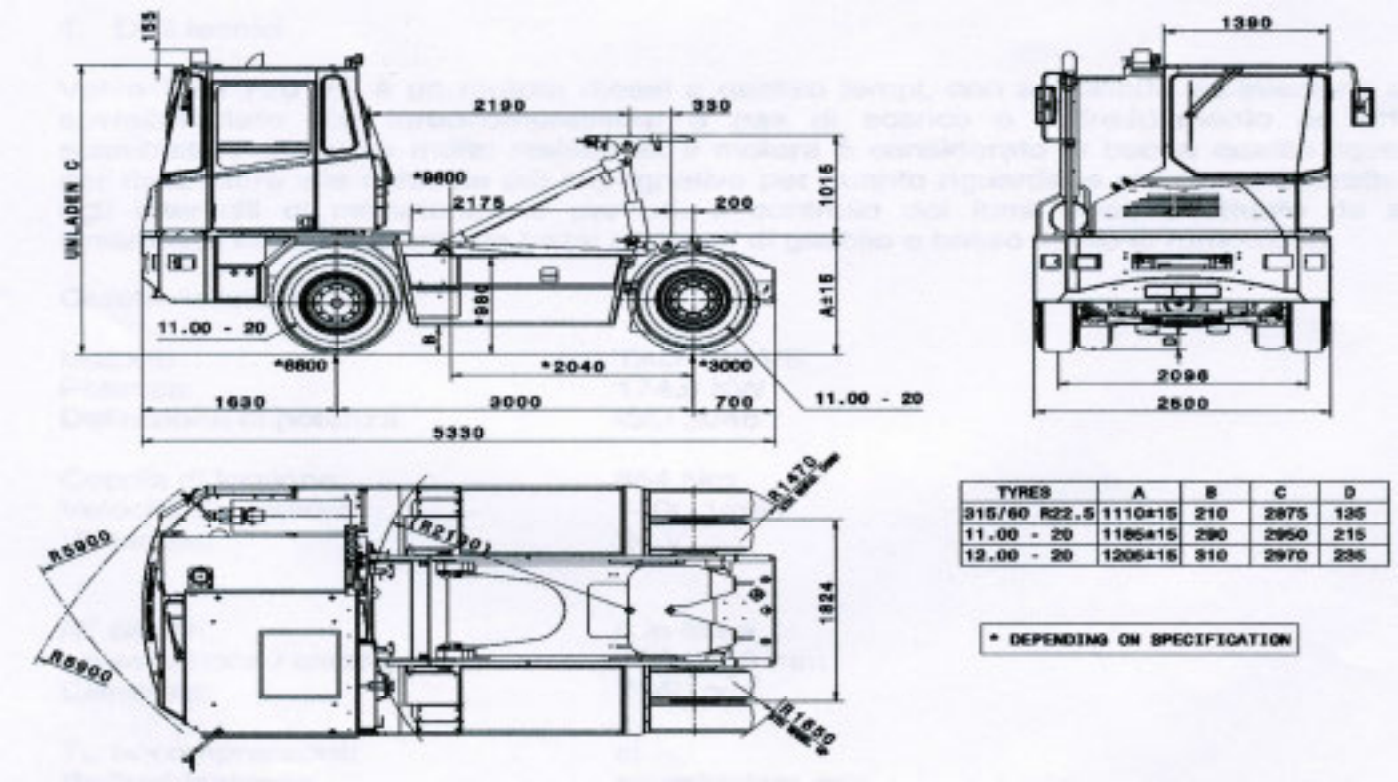

TYRES	A	B	C	D
315/60 R22.5	1110±15	210	2875	135
11.00 - 20	1185±15	290	2950	215
12.00 - 20	1205±15	310	2970	235

* DEPENDING ON SPECIFICATION

FIAT 115-90

MATRICOLA INTERNA:	**TRT 31**
N. CESPITE:	1196
TARGA	GO 005358
OMOLOGAZIONE:	OM04742MAE
ANNO OMOLOGAZIONE	03/05/1985
TELAIO	254739
DATA ACQUISTO:	15/06/2006
ACQUISTATO DA:	SOFIM SpA

CILINDRATA cm³	5861		**LUNGHEZZA**	4860 cm
POT.MAX KW	85		**LARGHEZZA**	2410 cm
TIPO POTENZA	DGM		**DIST. INTERASSE**	2760 cm
GIRI/MIN	2500		**ASSI**	2
CAMBIO	MEC		**TARA NORMALI**	5450
FRENI SERVIZIO	IDRAULICO		**TARA ECCEZIONALI**	6580
FRENI SOCCORSO	MECCANICO		**RIMORCHIABILE**	6000
PNEUM ANT.	11.00-16 PR8		**N. POSTI**	1
PNEUM POST.	18.4-38 PR10			

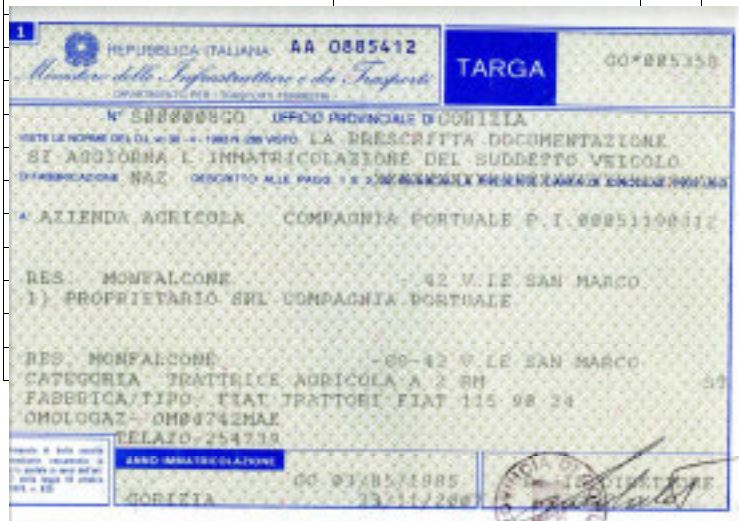
REPUBBLICA ITALIANA AA 0885412
Ministero dei Lavori Pubblici e dei Trasporti
TARGA GO*005358
UFFICIO PROVINCIALE DI GORIZIA
LA PRESCRITTA DOCUMENTAZIONE
SI AGGIORNA L'INMATRICOLAZIONE DEL SUDDETTO VEICOLO
AZIENDA AGRICOLA COMPAGNIA PORTUALE
RES. MONFALCONE 42 V.LE SAN MARCO
PROPRIETARIO SRL COMPAGNIA PORTUALE
RES. MONFALCONE 42 V.LE SAN MARCO
CATEGORIA TRATTRICE AGRICOLA A 2 RM
FABBRICA/TIPO FIAT TRATTORI FIAT 115 90 24
OMOLOGAZ. OM04742MAE
TELAIO 254739
ANNO IMMATRICOLAZIONE
GO 03/05/1985
GORIZIA

MACCHINA AGRICOLA
MOTORE
DIMENSIONI
MASSE (Kg)
NORMALI
ECCEZIONALI
NUMERO POSTI
TRASMISSIONE
FRENI
DISPOSITIVI DI SEGNALAZIONE VISIVA E DI ILLUMINAZIONE REGOLAMENTARI

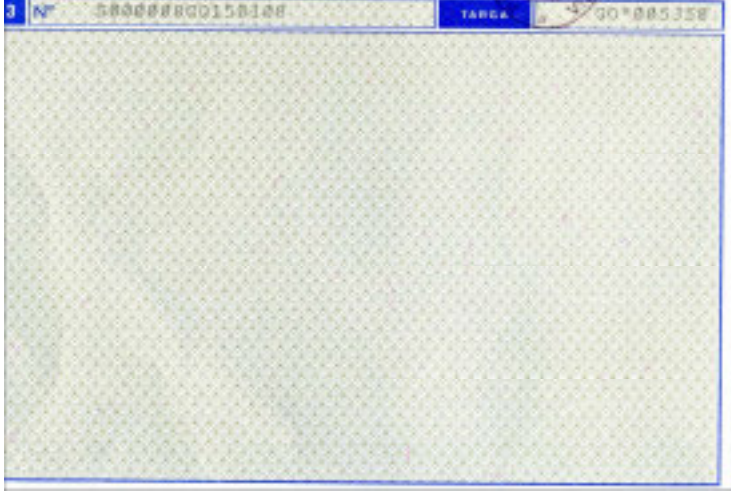
TARGA GO*005358

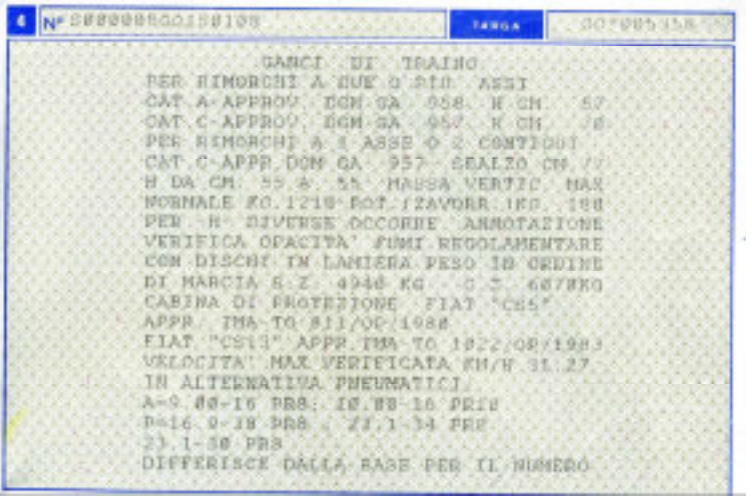
GANCI DI TRAINO
PER RIMORCHI A DUE O PIU' ASSI
CAT A-APPROV. DGM GA 658 K GN 57
CAT C-APPROV. DGM GA 657 K GN 78
PER RIMORCHI A 1 ASSE O 2 CONTIGUI
CAT C-APPR.DGM GA 957 SEALZO CM.77
H DA CM. 55 A 55 MASSA VERTIC. MAX
NORMALE KG.1210 POT.TRAVERS.KG. 188
PER R. DIVERSE OCCORRE ANNOTAZIONE
VERIFICA OPACITA' FUMI REGOLAMENTARE
CON DISCHI IN LAMIERA PESO IN ORDINE
DI MARCIA S.Z. 4940 KG. C.Z. 687KG
CABINA DI PROTEZIONE FIAT "CS5"
APPR. IMA-TO 811/OC/1988
FIAT "CS13" APPR.IMA-TO 1822/08/1983
VELOCITA' MAX VERIFICATA KM/H 31.27
IN ALTERNATIVA PNEUMATICI
A=9.00-16 PR8; 10.00-16 PR12
P=16.0-18 PR8 ; 23.1-34 PR8
23.1-38 PR8
DIFFERISCE DALLA BASE PER IL NUMERO

MATRICOLA INTERNA:	**TRT 30**
N. CESPITE:	1544
COSTRUTTORE:	ZEPHIR
S/N :	ZA917TP2500A67878
DATA FABBRICAZIONE:	1989
ANNO ACQUISTO:	2004
MODELLO:	17 TP 25
TARA:	7.600 Kg.
PORTATA SU RALLA:	25.000 Kg.
TRAINO TOTALE:	75.000 Kg.
PNEUMATICI:	Daiton 10.00/20
Motore	FIAT IVECO
Potenza	118 KW
Cilindrata	8.100 CC
Matricola	8361I000*7.00.*
Cambio	CLARK
Trasmissione	POWERSHIFT 6+6
S/N	
Asse anteriore	
Modello	
LIBRETTO CIRCOLAZIONE	
TARGA	GEAF 414
Asse motrice posteriore	
Modello	
Asse motrice posteriore	
Batterie	pz.2 da 170 Amp
Ralla Sollevamento	1.000 mm
Impianto idraulico	
Pressione lavoro	
Capacità serbatoio	100 lt.
Freni pneumatici a tamburo	

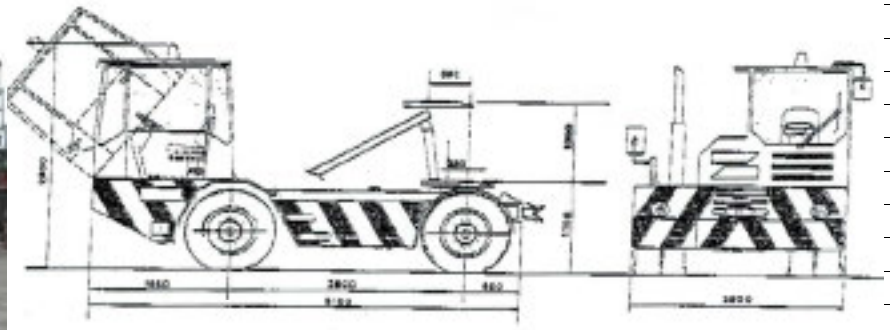

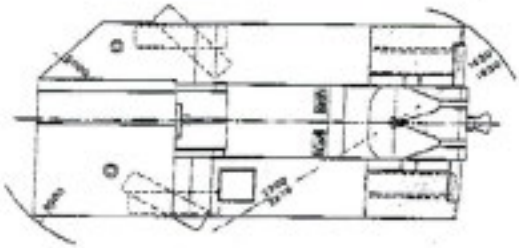

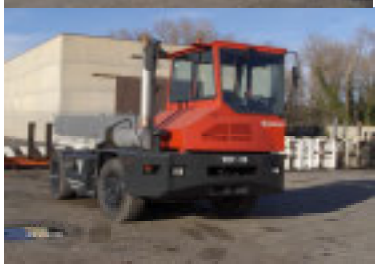

MATRICOLA INTERNA:	**TRT 28**
N. CESPITE:	1087
COSTRUTTORE:	KALMAR
S/N :	48222
DATA FABBRICAZIONE:	2004
MODELLO:	TTX-182AL
TARA:	9.500 Kg.
PORTATA:	25.000 Kg.
PNEUMATICI:	Daiton 315/80-22.5
Motore	VOLVO TAD720VE
Potenza	174 KW
Cilindrata	7.140 CC
Matricola	
Cambio	GEARMATIC
Trasmissione	CLARK R32822 (4+4)
Asse anteriore	SISU
Modello	SSNND
Asse motrice posteriore	SISU
Modello	SRDP (4 planetari)
Batterie	pz.2 da 170 Amp

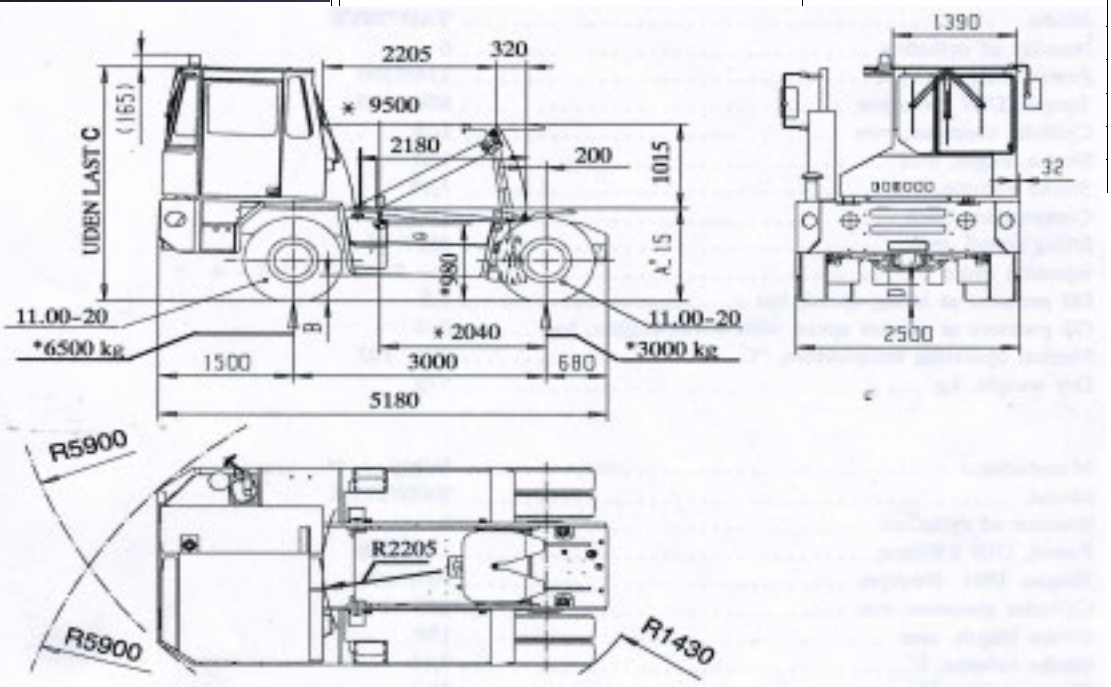

Tyre	A	B	C	D
305/80 R22.5	1095 ± 15	210	2870	135
10.00-20	1160 ± 15	275	2935	200
11.00-20	1175 ± 15	290	2950	215
12.00-20	1195 ± 15	310	2970	235

* Depending on specification

MATRICOLA INTERNA:	**TRT 27**
N. CESPITE:	1086
COSTRUTTORE:	KALMAR
S/N :	48223
DATA FABBRICAZIONE:	2004
MODELLO:	TTX-182AL
TARA:	9.500 Kg.
PORTATA:	25.000 Kg.
PNEUMATICI:	Daiton 11.00/20
Motore	VOLVO TAD720VE
Potenza	174 KW
Cilindrata	7.140 CC
S/N	530099449
Cambio	GEARMATIC
Trasmissione	CLARK R32822 (4+4)
Asse anteriore	SISU
Modello	SSNND
Asse motrice posteriore	SISU
Modello	SRDP (4 planetari)
Batterie	pz.2 da 170 Amp

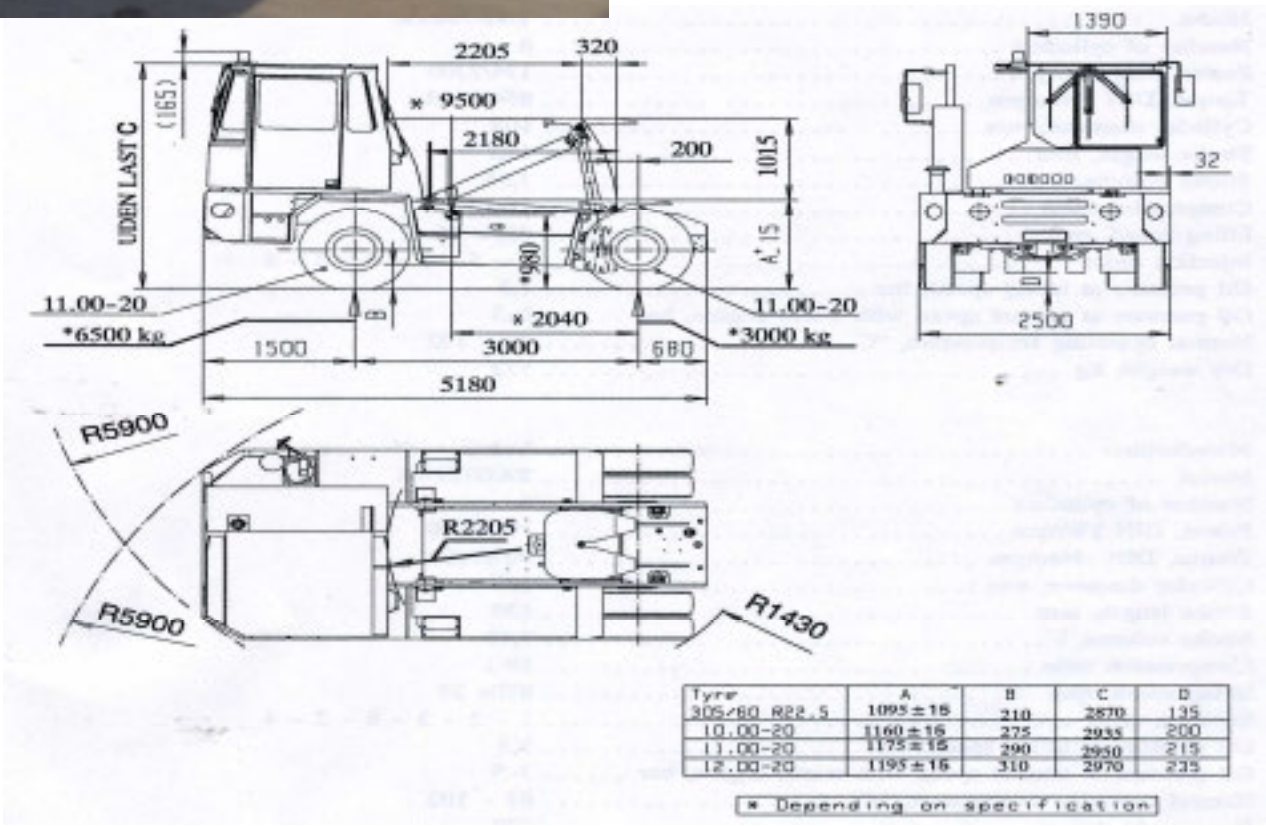

Tyre 305/80 R22.5	A 1095 ± 15	B 210	C 2870	D 135
10.00-20	1160 ± 15	275	2935	200
11.00-20	1175 ± 15	290	2950	215
12.00-20	1195 ± 15	310	2970	235

* Depending on specification