# Carrelli elevatori leggeri

# OM Elettrico

**Matricola interna:** CSL 132

**Matricola costruttore:** 5152980435

**Anno costruzione:** 1988
**Anno Acquisto:** 2000
**N. CESPITE:**

| | | | |
|---|---|---|---|
| **Produttore** | FIAT CARRELLI SpA | | |
| **Tipo** | Modello | | FASE |
| **Alimentazione** | | | BATTERIE |
| **Portata di carico** | | kg | |
| **Baricentro portata** | | mm | |
| | | | |
| **Pneumatici** | Anteriori | Pz. 4 | |
| | Posteriori | Pz. 2 | |
| | | | |
| **Velocità max** | Avanti / retromarcua | Km/h | |
| **Peso totale** | Equipaggiamento | kg | |
| **Ponte anteriore** | Freni a tamburo | | |
| | | | |
| **Motore** | Modello | | |
| | S/N | | |
| | Tipo | | |
| | Potenza | KW | |
| **Consumo** | | Lt. / h. | |
| **Batteria** | Volt | V / Ah | |
| **Trasmissione** | Modello | | |
| **Cambio** | Modello | | |
| **Velocità max** | Avanti / retromarcua | Km/h | |
| | | | |
| **Distributore idraulico** | | | |
| | | | |
| **Castello** | | | |
| **Piastra Porta Forche** | | | |
| **Traslatore** | | mm | |

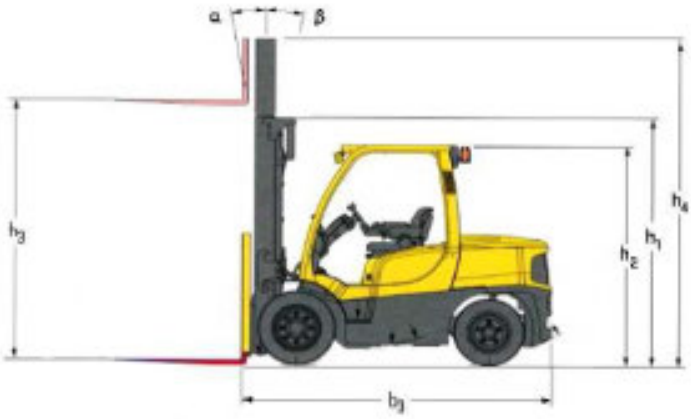


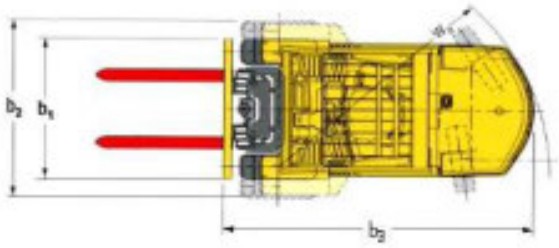


| | | | |
|---|---|---|---|
| **Interasse** | | mm | |

| | |
|---|---|
| **h1** | |
| **h2** | |
| **h3** | |
| **h4** | |
| | |
| **b1** | |
| **b2** | |
| **b3** | |
| **α** | |
| **β** | |

# OM Elettrico

**Matricola interna:** **CSL 131**

**Matricola costruttore:** **5152980437**

**Anno costruzione:** **1988**
**Anno Acquisto:** **2000**
**N. CESPITE:** **895**

| | | | |
|---|---|---|---|
| **Produttore** | **FIAT CARRELLI SpA** | | |
| **Tipo** | Modello | | FASE |
| **Alimentazione** | | | BATTERIE |
| **Portata di carico** | | kg | |
| **Baricentro portata** | | mm | |
| | | | |
| **Pneumatici** | Anteriori | Pz. 4 | |
| | Posteriori | Pz. 2 | |
| | | | |
| **Velocità max** | Avanti / retromarcua | Km/h | |
| **Peso totale** | Equipaggiamento | kg | |
| **Ponte anteriore** | Freni a tamburo | | |
| | | | |
| **Motore** | Modello | | |
| | S/N | | |
| | Tipo | | |
| | Potenza | KW | |
| **Consumo** | | Lt. / h. | |
| **Batteria** | Volt | V / Ah | |
| **Trasmissione** | Modello | | |
| **Cambio** | Modello | | |
| **Velocità max** | Avanti / retromarcua | Km/h | |
| | | | |
| **Distributore idraulico** | | | |
| | | | |
| **Castello** | | | |
| **Piastra Porta Forche** | | | |
| **Traslatore** | | mm | |

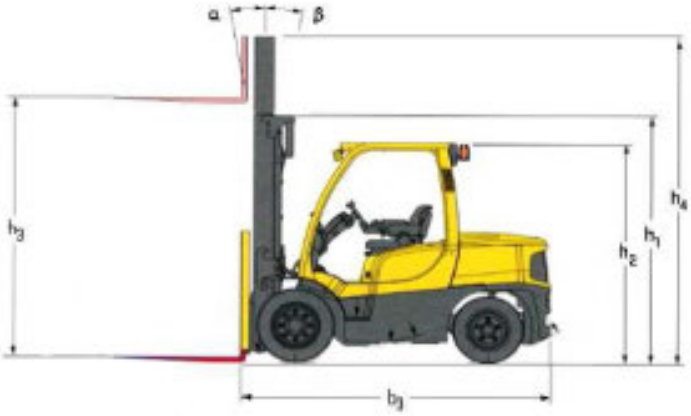


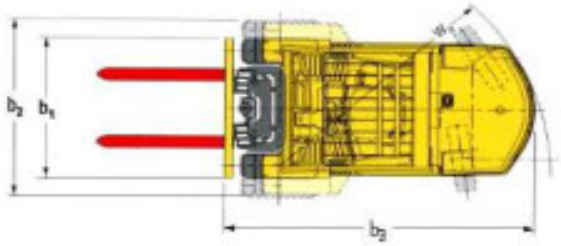


| | | | |
|---|---|---|---|
| **Interasse** | | mm | |

| | |
|---|---|
| **h1** | |
| **h2** | |
| **h3** | |
| **h4** | |
| | |
| **b1** | |
| **b2** | |
| **b3** | |
| α | |
| β | |

# OM Elettrico

**Matricola interna:** CSL 130

**Matricola costruttore:** 5152980454

**Anno costruzione:** 1988
**Anno Acquisto:** 2000
**N. CESPITE:**

| | | | |
|---|---|---|---|
| **Produttore** | FIAT CARRELLI SpA | | |
| **Tipo** | Modello | | FASE |
| **Alimentazione** | | | BATTERIE |
| **Portata di carico** | | kg | |
| **Baricentro portata** | | mm | |
| | | | |
| **Pneumatici** | Anteriori | Pz. 4 | |
| | Posteriori | Pz. 2 | |
| | | | |
| **Velocità max** | Avanti / retromarcua | Km/h | |
| **Peso totale** | Equipaggiamento | kg | |
| **Ponte anteriore** | Freni a tamburo | | |
| | | | |
| **Motore** | Modello | | |
| | S/N | | |
| | Tipo | | |
| | Potenza | KW | |
| **Consumo** | | Lt. / h. | |
| **Batteria** | Volt | V / Ah | |
| **Trasmissione** | Modello | | |
| **Cambio** | Modello | | |
| **Velocità max** | Avanti / retromarcua | Km/h | |
| | | | |
| **Distributore idraulico** | | | |
| | | | |
| **Castello** | | | |
| **Piastra Porta Forche** | | | |
| **Traslatore** | | mm | |

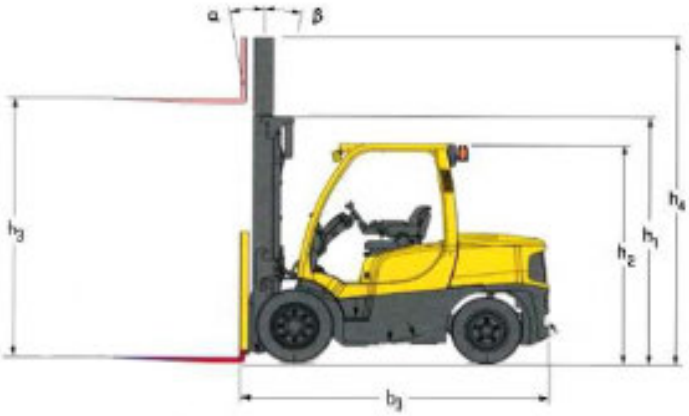


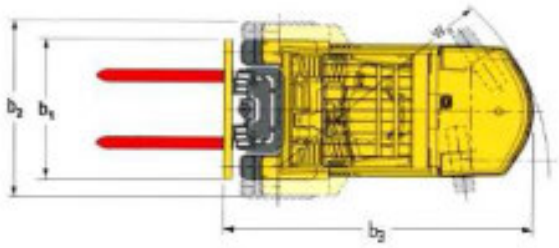


| | | | |
|---|---|---|---|
| **Interasse** | | mm | |

| | |
|---|---|
| **h1** | |
| **h2** | |
| **h3** | |
| **h4** | |
| | |
| **b1** | |
| **b2** | |
| **b3** | |
| α | |
| β | |

# OM D 80

**Matricola interna:** CSL 52

**Matricola costruttore:** 3181510089

**Anno costruzione:** 1990
**Anno acquisto:** 2000
**N. CESPITE:** 887

| | | | |
|---|---|---|---|
| **Produttore** | FIAT CARRELLI SpA | | |
| **Tipo** | Modello | | OM D 80 |
| **Capacità forche** | Portata | kg | 8000 |
| **Baricentro portata** | | mm | 600 |
| **Velocità max** | Avanti / retromarcua | Km/h | |
| **Peso totale** | Equipaggiamento standard | kg | 10.240 |
| **Pneumatici** | Anteriori | | 8,25x15 (4) |
| | Posteriori | | 8,25x15 (2) |
| **Interasse** | y | mm | 2.200 |
| **Ponte anteriore** | Freni a disco bagno d'olio | | |
| | S/N | | |
| **Motore** | Modello | | IVECO 8061 |
| | S/N | | |
| | Tipo | | |
| | Potenza | | Kw 84,5 |
| **Alternatore** | Corrente alternata | | |
| **Batteria** | Volt | V / Ah | 12 / 135 |
| **Trasmissione / Cambio** | Modello | | idrodinamica |
| | S/N | | |
| | Numero di marce | | 2 + 2 |
| **Pressione di esercizio** | | kPa | 188 bar |
| | | | |
| | | | |
| | | | |

| | |
|---|---|
| **h1** | 3.550 mm |
| **h2** | |
| **h3** | 5.000 mm |
| **h4** | 6.600 mm |
| | |
| **b1** | 2.000 mm |
| **b2** | 2.070 mm |
| **b3** | 3.200 mm |

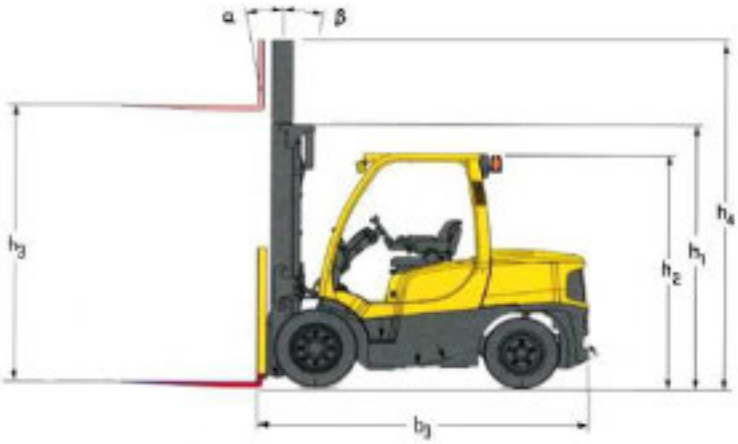


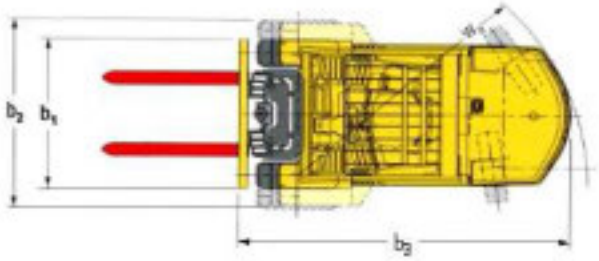

# HYSTER H 7.00 XL

**Matricola interna:** **CSL 27**

**Matricola costruttore:** **G006V01423B**
**Anno costruzione:** **2004**
**N. CESPITE:** **1488**

| | | | |
|---|---|---|---|
| **Produttore** | **HYSTER** | | |
| **Tipo** | Modello | | H 7.00 XL |
| **Alimentazione** | | | DIESEL |
| **Portata di carico** | | kg | 7.000 |
| **Baricentro portata** | | mm | 600 |
| **Distanza carico** | | mm | 580 |
| | | | |
| | | | |
| **Pneumatici** | Anteriori | Pz. 4 | 8.25x15 12PR |
| | Posteriori | Pz. 2 | 8.25x15 12PR |
| | | | |
| **Peso totale** | Equipaggiamento standard | kg | **9.290** |
| **Peso senza carico** | | kg | **8.780** |
| | | | |
| **Interasse** | | mm | 2.240 |
| **Ponte anteriore** | Freni a tamburo | | |
| | | | |
| **Motore** | Modello | | PERKINS |
| | S/N | | |
| | Tipo | | 1004.42 |
| | Potenza | KW | 58,7 |
| **Consumo** | | Lt. / h. | 10,9 |
| **Batteria** | Volt | V / Ah | |
| **Trasmissione** | Modello | | POWERSHIFT |
| **Cambio** | Modello | | MONOTROLL |
| **Velocità max** | Avanti / retromarcua | Km/h | 24 |
| | | | |
| **Castello** | VISTA 3 STADI - ALZATA LIBERA | | |
| **Piastra Porta Forche** | FEM 4 | | |
| | | | |
| **Interasse** | | mm | 2.240 |

| | |
|---|---|
| **h1** | 2.540 mm |
| **h2** | 2.310 mm |
| **h3** | 4.600 mm |
| **h4** | 5.800 mm |
| | |
| **b1** | 2.000 mm |
| **b2** | 1.850 mm |
| **b3** | 3.690 mm |
| **α** | 5° |
| **β** | 6° |

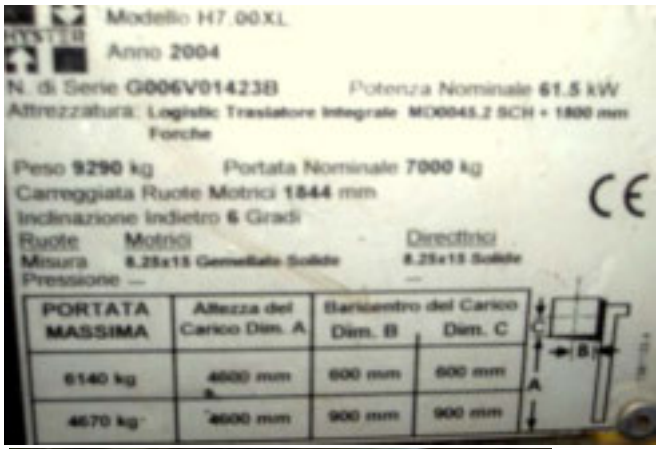

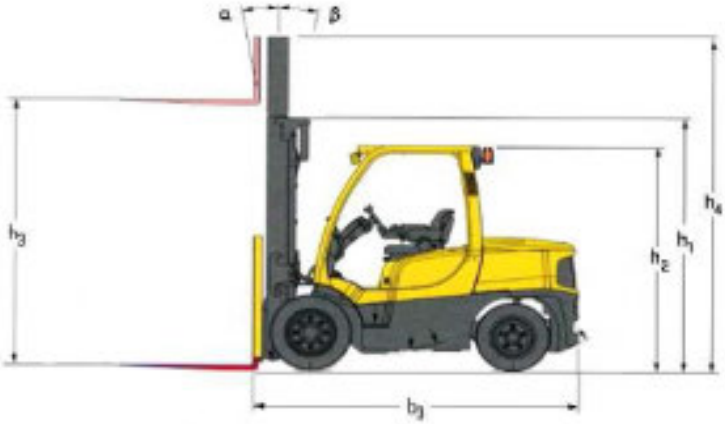


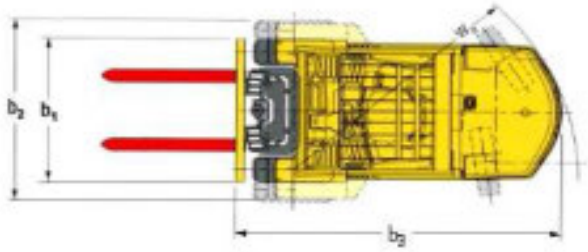

# HYSTER H 3.00 XM

**Matricola interna:** **CSL 26**

**Matricola costruttore:** **H177B45453A**
**Anno costruzione:** **2003**
**N. CESPITE:** **1051**

| | | | |
|---|---|---|---|
| **Produttore** | **HYSTER** | | |
| **Tipo** | Modello | | H 3.00 XM |
| **Alimentazione** | | | DIESEL |
| **Portata di carico** | nominale | kg | 3.000 |
| | effettiva | kg | |
| **Baricentro portata** | | mm | 500 |
| **Interasse** | | mm | 1.625 |
| | | | |
| **Pneumatici** | Anteriori | Pz. 2 | 28 x 9 |
| | Posteriori | Pz. 2 | 6.50 x 10 |
| | | | |
| **Peso totale** | Equipaggiamento standard | kg | **4.497** |
| **Ponte anteriore** | Freni a tamburo | | |
| | | | |
| **Motore** | Modello | | PERKINS |
| | S/N | | |
| | Tipo | | 404-26 |
| | Potenza | CC | 2.600 |
| **Consumo** | | Lt. / h. | |
| **Batteria** | Volt | V / Ah | 100 |
| **Trasmissione** | Modello | | POWERSHIFT |
| **Cambio** | Modello | | MONOTROLL |
| **Velocità max** | Avanti / retromarcua | Km/h | |
| | | | |
| **Distributore idraulico** | | | 4 VIE |
| | | | |
| **Castello** | TRIPLEX | ALZATA LIBERA | |
| **Piastra Porta Forche** | FEM 3 A | | |
| **Traslatore** | | mm | |

| | |
|---|---|
| **h1** | 2.195 mm |
| **h2** | 2.178 mm |
| **h3** | 4.765 mm |
| **h4** | 5.410 mm |
| | |
| **b1** | 1.205 mm |
| **b2** | 1.340 mm |
| **b3** | 2.670 mm |
| α | 5° |
| β | 5° |

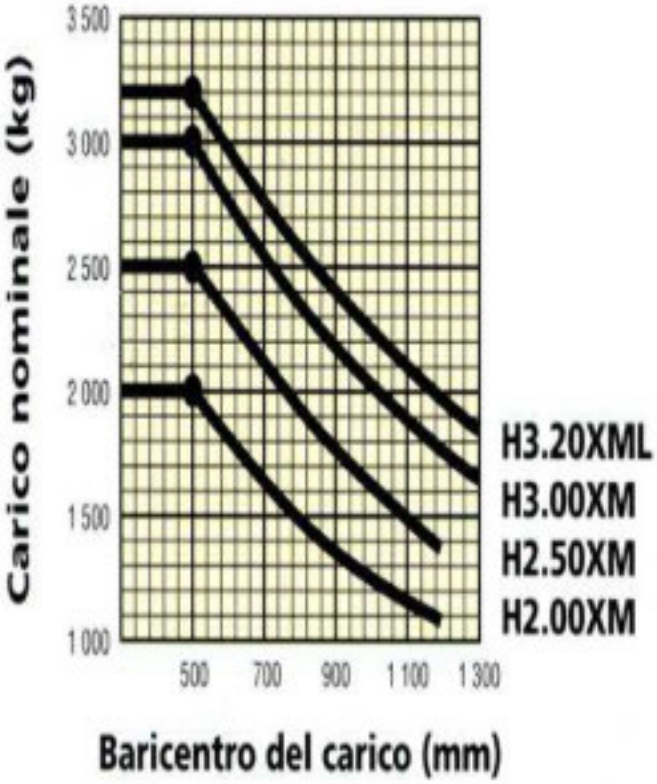


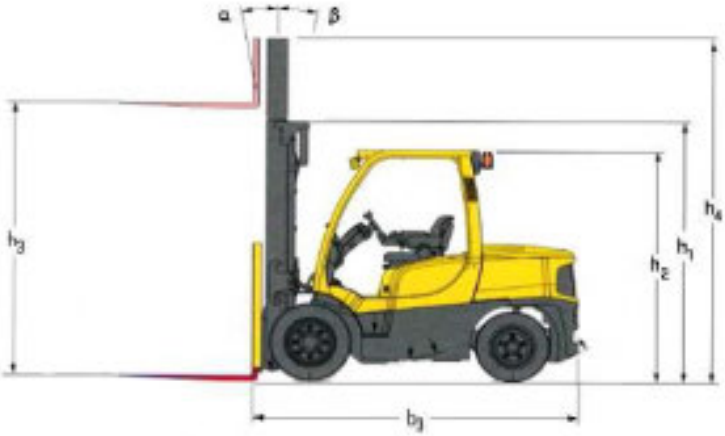


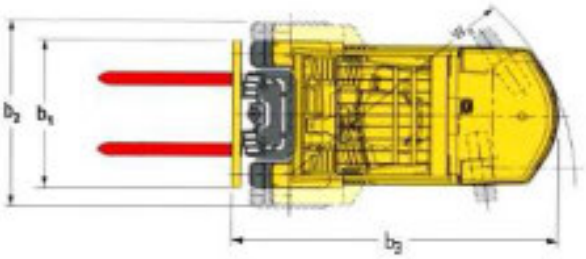

# HYSTER H 3.00 XM

**Matricola interna:** **CSL 25**

**Matricola costruttore:** **H177B45418A**
**Anno costruzione:** **2003**
**N. CESPITE:** **1050**

| | | | |
|---|---|---|---|
| **Produttore** | HYSTER | | |
| **Tipo** | Modello | | H 3.00 XM |
| **Alimentazione** | | | DIESEL |
| **Portata di carico** | nominale | kg | 3.000 |
| | effettiva | kg | |
| **Baricentro portata** | | mm | 500 |
| **Interasse** | | mm | 1.625 |
| | | | |
| **Pneumatici** | Anteriori | Pz. 2 | 28 x 9 |
| | Posteriori | Pz. 2 | 6.50 x 10 |
| | | | |
| **Peso totale** | Equipaggiamento standard | kg | **4.497** |
| **Ponte anteriore** | Freni a tamburo | | |
| | | | |
| **Motore** | Modello | | PERKINS |
| | S/N | | |
| | Tipo | | 404-26 |
| | Potenza | CC | 2.600 |
| **Consumo** | | Lt. / h. | |
| **Batteria** | Volt | V / Ah | 100 |
| **Trasmissione** | Modello | | POWERSHIFT |
| **Cambio** | Modello | | MONOTROLL |
| **Velocità max** | Avanti / retromarcua | Km/h | |
| | | | |
| **Distributore idraulico** | | | 4 VIE |
| | | | |
| **Castello** | TRIPLEX | ALZATA LIBERA | |
| **Piastra Porta Forche** | FEM 3 A | | |
| **Traslatore** | | mm | |

| | |
|---|---|
| **h1** | 2.195 mm |
| **h2** | 2.178 mm |
| **h3** | 4.765 mm |
| **h4** | 5.410 mm |
| | |
| **b1** | 1.205 mm |
| **b2** | 1.340 mm |
| **b3** | 2.670 mm |
| α | 5° |
| β | 5° |

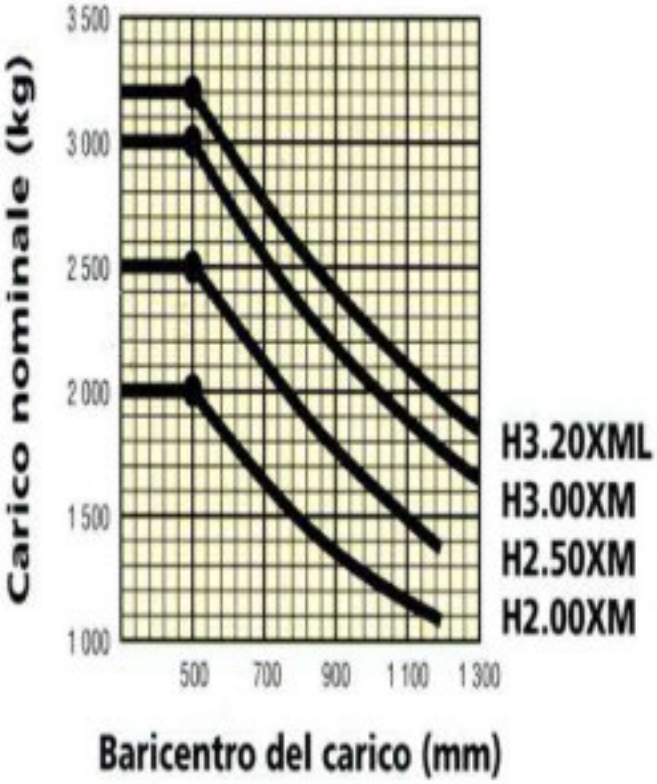


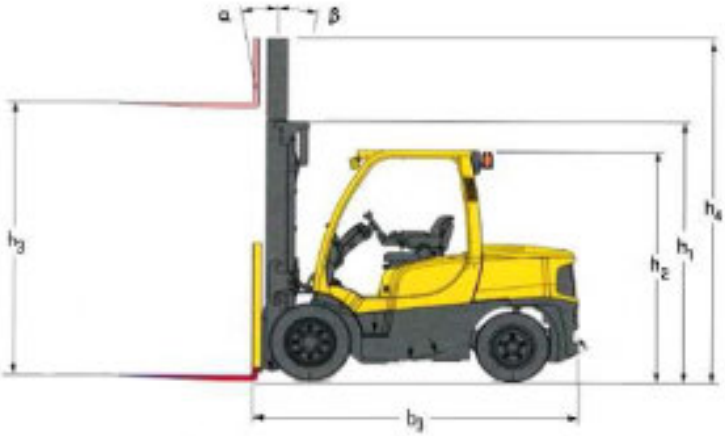


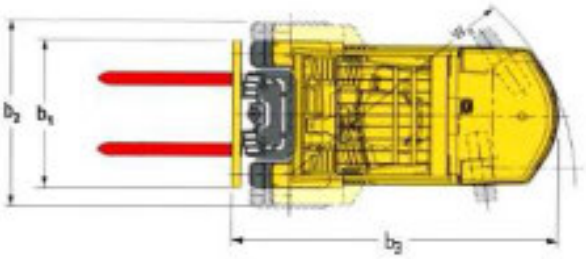

# YUNDAI HDF 30 II

**Matricola interna:** **CSL 24**

**Matricola costruttore:** **5831577**
**Anno costruzione:** **2001**
**N. CESPITE:** **1111**

| | | | |
|---|---|---|---|
| **Produttore** | **YUNDAI** | | |
| **Tipo** | Modello | | HDF 30 II |
| **Alimentazione** | | | DIESEL |
| **Portata di carico** | | kg | 3.000 |
| **Baricentro portata** | | mm | 500 |
| | | | |
| **Interasse** | | mm | |
| | | | |
| **Pneumatici** | Anteriori | Pz. 2 | 728x9-15-12PR |
| | Posteriori | Pz. 2 | 6.5x10-10PR |
| | | | |
| **Peso totale** | Equipaggiamento standard | kg | **4.300** |
| | | | |
| **Ponte anteriore** | Freni a tamburo | | |
| | | | |
| **Motore** | Modello | | ISUZU |
| | S/N | | |
| | Tipo | | 4JG2P-06 |
| | Potenza | cc | 3.059 |
| **Capacità serbatoio** | Gasolio | Lt. | 47,0 |
| | Olio idraulico | Lt. | 47,0 |
| **Batteria** | Volt | V / Ah | 100 |
| **Trasmissione** | Modello | | POWERSHIFT |
| **Cambio** | Modello | | |
| **Velocità max** | Avanti / retromarcia | Km/h | |
| **Disttibutore idraulico** | | | 4 VIE |
| **Castello** | Tipo | | DUPLEX |
| **Piastra Porta Forche** | | | |
| **Traslatore** | | | |

| | |
|---|---|
| **h1** | |
| **h2** | |
| **h3** | 3.300 mm |
| **h4** | |
| | |
| **b1** | |
| **b2** | |
| **b3** | |
| α | |
| β | |

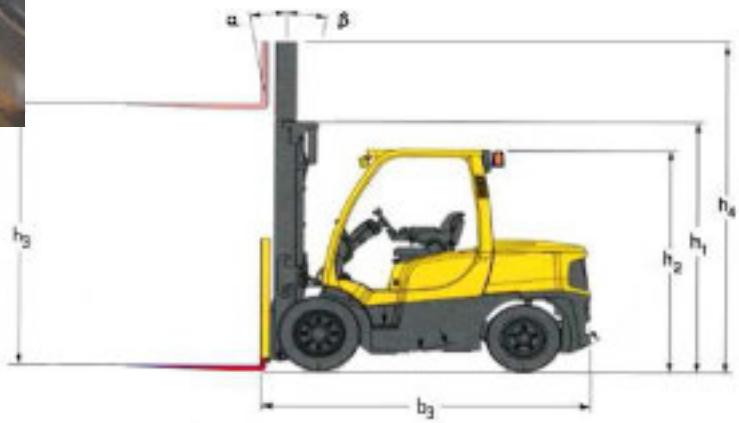


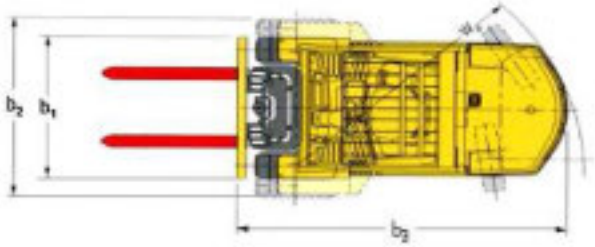

# HYSTER H 3.00 XM

**Matricola interna:** **CSL 22**

**Matricola costruttore:** **H177B24174X**
**Anno costruzione:** **2000**
**N. CESPITE:** **1213**

| | | | |
|---|---|---|---|
| **Produttore** | **HYSTER** | | |
| **Tipo** | Modello | | H 3.00 XM |
| **Alimentazione** | | | DIESEL |
| **Portata di carico** | nominale | kg | 3.000 |
| | effettiva | kg | |
| **Baricentro portata** | | mm | 500 |
| **Interasse** | | mm | 1.625 |
| | | | |
| **Pneumatici** | Anteriori | Pz. 2 | 28 x 9 |
| | Posteriori | Pz. 2 | 6.50 x 10 |
| | | | |
| **Peso totale** | Equipaggiamento standard | kg | **4.650** |
| **Ponte anteriore** | Freni a tamburo | | |
| | | | |
| **Motore** | Modello | | ISUZU |
| | S/N | | |
| | Tipo | | |
| | Potenza | KW | |
| **Consumo** | | Lt. / h. | |
| **Batteria** | Volt | V / Ah | |
| **Trasmissione** | Modello | | POWERSHIFT |
| **Cambio** | Modello | | MONOTROLL |
| **Velocità max** | Avanti / retromarcua | Km/h | |
| | | | |
| **Distributore idraulico** | | | 4 VIE |
| | | | |
| **Castello** | TRIPLEX | ALZATA LIBERA | |
| **Piastra Porta Forche** | FEM 3 A | | |
| **Traslatore** | | mm | |

| | |
|---|---|
| **h1** | 2.195 mm |
| **h2** | 2.178 mm |
| **h3** | 4.765 mm |
| **h4** | 5.410 mm |
| | |
| **b1** | 1.205 mm |
| **b2** | 1.340 mm |
| **b3** | 2.670 mm |
| α | 5° |
| β | 5° |

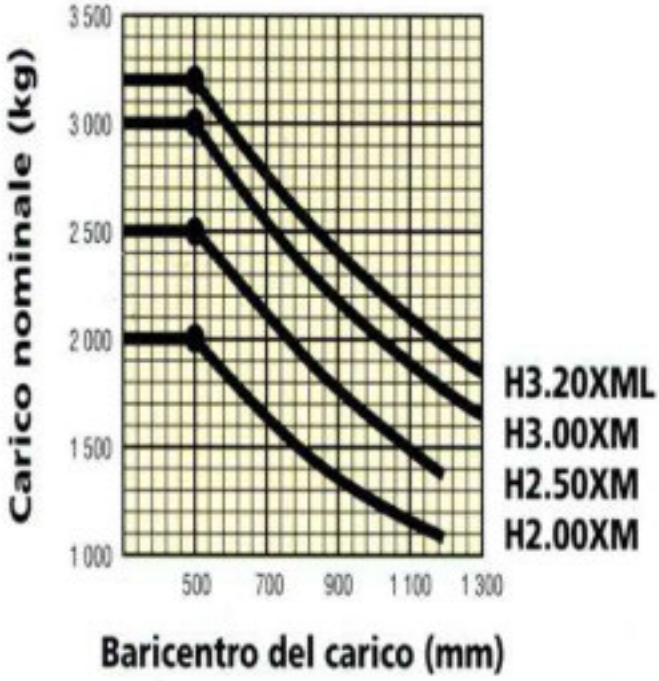


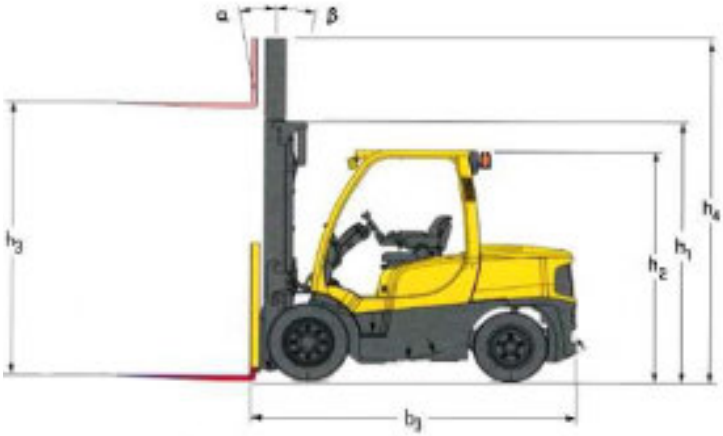


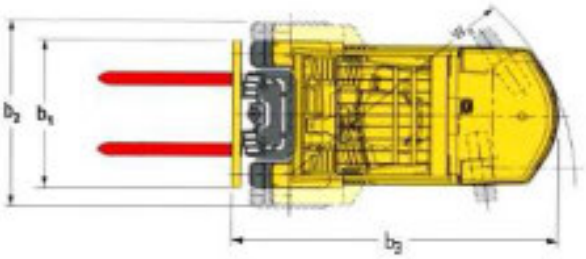

# HYSTER H 3.00 XM

**Matricola interna:** **CSL 21**

**Matricola costruttore:** **H177B24159X**
**Anno costruzione:** **2000**
**N. CESPITE:** **1212**

| | | | |
|---|---|---|---|
| **Produttore** | **HYSTER** | | |
| **Tipo** | Modello | | H 3.00 XM |
| **Alimentazione** | | | DIESEL |
| **Portata di carico** | nominale | kg | 3.000 |
| | effettiva | kg | |
| **Baricentro portata** | | mm | 500 |
| **Interasse** | | mm | 1.625 |
| | | | |
| **Pneumatici** | Anteriori | Pz. 2 | 28 x 9 |
| | Posteriori | Pz. 2 | 6.50 x 10 |
| | | | |
| **Peso totale** | Equipaggiamento standard | kg | **4.650** |
| **Ponte anteriore** | Freni a tamburo | | |
| | | | |
| **Motore** | Modello | | ISUZU |
| | S/N | | |
| | Tipo | | |
| | Potenza | KW | |
| **Consumo** | | Lt. / h. | |
| **Batteria** | Volt | V / Ah | |
| **Trasmissione** | Modello | | POWERSHIFT |
| **Cambio** | Modello | | MONOTROLL |
| **Velocità max** | Avanti / retromarcua | Km/h | |
| | | | |
| **Distributore idraulico** | | | 4 VIE |
| | | | |
| **Castello** | TRIPLEX | ALZATA LIBERA | |
| **Piastra Porta Forche** | FEM 3 A | | |
| **Traslatore** | | mm | |

| | |
|---|---|
| **h1** | 2.195 mm |
| **h2** | 2.178 mm |
| **h3** | 4.765 mm |
| **h4** | 5.410 mm |
| | |
| **b1** | 1.205 mm |
| **b2** | 1.340 mm |
| **b3** | 2.670 mm |
| α | 5° |
| β | 5° |

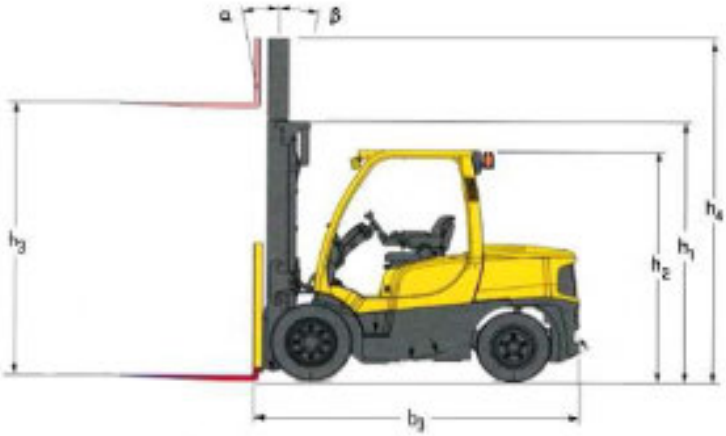


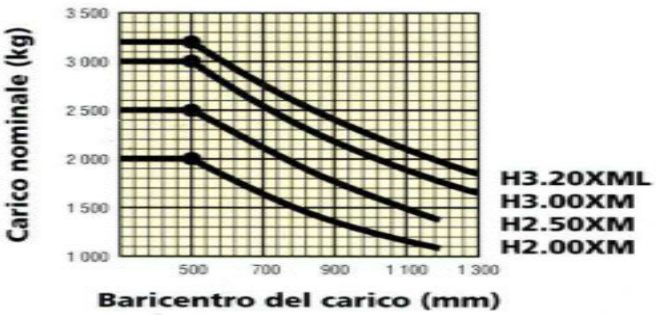


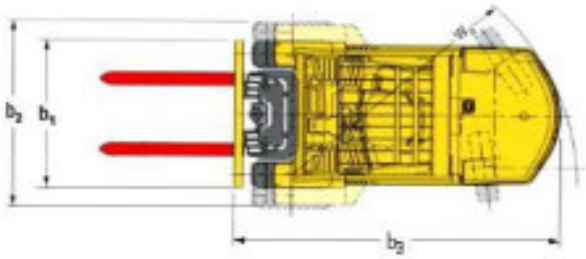

# HYSTER H 3.00 XM

**Matricola interna:** **CSL 20**

**Matricola costruttore:** **H177B22857X**
**Anno costruzione:** **2000**
**N. CESPITE:** **1211**

| | | | |
|---|---|---|---|
| **Produttore** | **HYSTER** | | |
| **Tipo** | Modello | | H 3.00 XM |
| **Alimentazione** | | | DIESEL |
| **Portata di carico** | nominale | kg | 3.000 |
| | effettiva | kg | |
| **Baricentro portata** | | mm | 500 |
| **Interasse** | | mm | 1.625 |
| | | | |
| **Pneumatici** | Anteriori | Pz. 2 | 28 x 9 |
| | Posteriori | Pz. 2 | 6.50 x 10 |
| | | | |
| **Peso totale** | Equipaggiamento standard | kg | **4.650** |
| **Ponte anteriore** | Freni a tamburo | | |
| | | | |
| **Motore** | Modello | | PERKINS |
| | S/N | | 700 |
| | Tipo | | 1913-2600 |
| | Potenza | KW | |
| **Consumo** | | Lt. / h. | |
| **Batteria** | Volt | V / Ah | |
| **Trasmissione** | Modello | | POWERSHIFT |
| **Cambio** | Modello | | MONOTROLL |
| **Velocità max** | Avanti / retromarcua | Km/h | |
| | | | |
| **Distributore idraulico** | | | 4 VIE |
| | | | |
| **Castello** | TRIPLEX | ALZATA LIBERA | |
| **Piastra Porta Forche** | FEM 3 A | | |
| **Traslatore** | | mm | |

| | |
|---|---|
| **h1** | 2.195 mm |
| **h2** | 2.178 mm |
| **h3** | 4.765 mm |
| **h4** | 5.410 mm |
| | |
| **b1** | 1.205 mm |
| **b2** | 1.340 mm |
| **b3** | 2.670 mm |
| α | 5° |
| β | 5° |

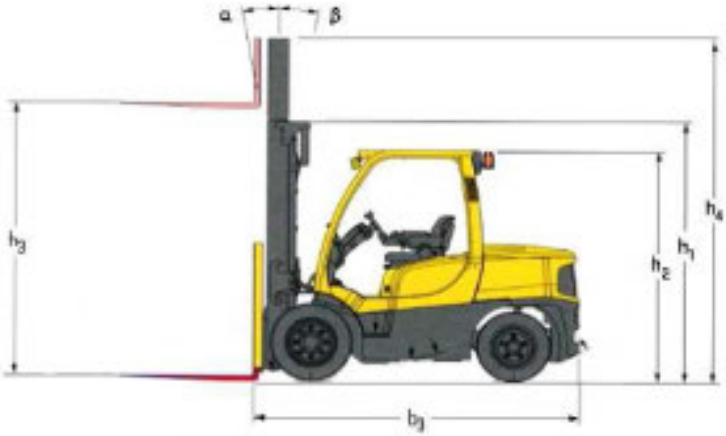


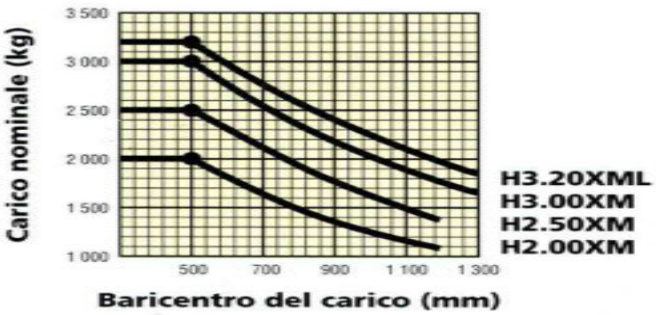


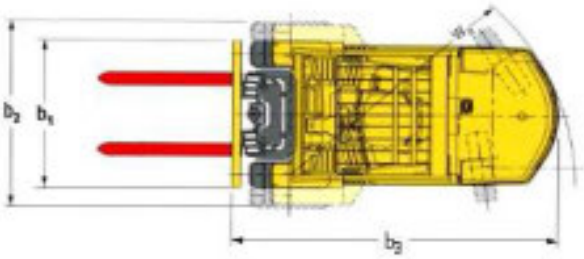

# HYSTER H400 XL

**Matricola interna:** **CSL 16**

**Matricola costruttore:** **F5A1830G**
**Anno costruzione:** **1986**
**N. CESPITE:** **192**

| | | | |
|---|---|---|---|
| **Produttore** | **HYSTER** | | |
| **Tipo** | Modello | | H 400 XL |
| **Alimentazione** | | | DIESEL |
| **Portata di carico** | | kg | 3.800 |
| **Baricentro portata** | | mm | 600 |
| | | | |
| **Interasse** | | mm | 2.040 |
| | | | |
| **Pneumatici** | Anteriori | Pz. 4 | 8.25 x 15 |
| | Posteriori | Pz. 2 | 7.00 x 12 |
| | | | |
| **Velocità max** | Avanti / retromarcua | Km/h | |
| **Peso totale** | Equipaggiamento standard | kg | 6.400 |
| **Ponte anteriore** | Freni a tamburo | | |
| | | | |
| **Motore** | Modello | | PERKINS |
| | S/N | | |
| | Tipo | | 4.248 |
| | Potenza | KW | |
| **Consumo** | | Lt. / h. | |
| **Batteria** | Volt | V / Ah | |
| **Trasmissione** | Modello | | POWERSHIFT |
| **Cambio** | Modello | | MONOTROLL |
| **Velocità max** | Avanti / retromarcua | Km/h | |
| | | | |
| **Distributore idraulico** | | | 4 VIE |
| | | | |
| **Castello** | DUPLEX | VISTA | |
| **Piastra Porta Forche** | FEM 3 A | | |
| **Traslatore** | | mm | |
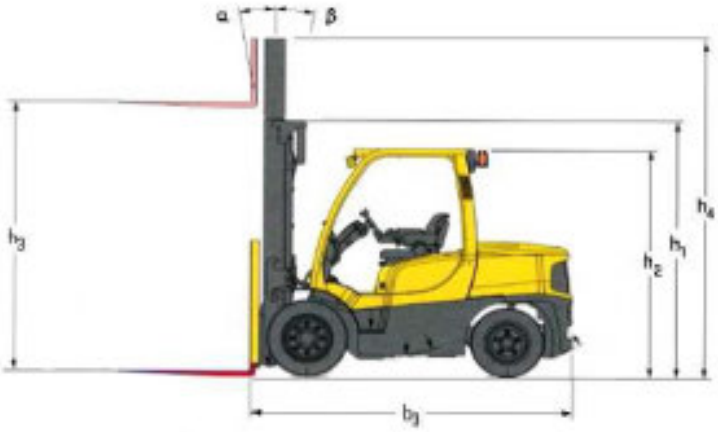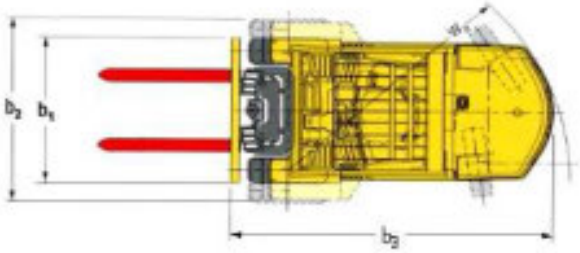
| | |
|---|---|
| **h1** | 3.150 mm |
| **h2** | 2.200 mm |
| **h3** | 4.900 mm |
| **h4** | 5.650 mm |
| | |
| **b1** | 1.540 mm |
| **b2** | 1.800 mm |
| **b3** | 3.240 mm |
| α | |
| β | |